ГОСУДАРСТВЕННЫЙ КОМИТЕТ СОВЕТА МИНИСТРОВ СССР ПО ДЕЛАМ СТРОИТЕЛЬСТВА
/ ГОССТРОЙ СССР /

ТИПОВЫЕ КОНСТРУКЦИИ И ДЕТАЛИ ЗДАНИЙ И СООРУЖЕНИЙ

Серия 1.465-7

СБОРНЫЕ ЖЕЛЕЗОБЕТОННЫЕ ПРЕДВАРИТЕЛЬНО НАПРЯЖЕННЫЕ ПЛИТЫ ДЛЯ ПОКРЫТИЙ ПРОИЗВОДСТВЕННЫХ ЗДАНИЙ

РАЗМЕРОМ 3×6 И 1.5×6 М СО СТЕРЖНЕВОЙ, ПРОВОЛОЧНОЙ И ПРЯДЕВОЙ АРМАТУРОЙ

Выпуск 0

ОБЩИЕ МАТЕРИАЛЫ

РАЗРАБОТАНЫ
ЦНИИПРОМЗДАНИЙ
совместно с НИИЖБ

УТВЕРЖДЕНЫ
И ВВЕДЕНЫ В ДЕЙСТВИЕ
с 1 декабря 1973г
Постановление ГОССТРОЯ СССР
от 27 августа 1973г, № 174

12594

СОДЕРЖАНИЕ

	Лист	Стр.
Пояснительная записка.		2-34
Номенклатура плит.	I	35
Указания по защите плит в агрессивной среде.	2	36
Установка стаканов на плиты с отверстиями	3,4	37,38
Примеры решения покрытия с легкосбрасываемой кровлей при применении плит размером I,5x6 и 3x6 м.	5	39
Схемы опирания и загружения плит размером 3x6 м при испытании.	6	40
Схемы опирания и загружения плит размером I,5x6 м при испытании.	7	41

ПОЯСНИТЕЛЬНАЯ ЗАПИСКА

Общая часть

I. Настоящая серия содержит рабочие чертежи сборных железобетонных предварительно напряженных плит длиной 6 м для покрытий одноэтажных производственных зданий, включая плиты с отверстиями для пропуска вентшахт с дефлекторами, зонтами и крышными вентиляторами и плиты для легкосбрасываемой кровли.

Серия состоит из следующих выпусков:

Выпуск 0. Общие материалы

Выпуск I. Часть I. Рабочие чертежи плит размером 3x6 м.
Часть 2. Рабочие чертежи арматурных изделий и закладных деталей для плит размером 3x6 м.

Выпуск 2. Часть I. Рабочие чертежи плит размером 3x6 м для легкосбрасываемой кровли.

Часть 2. Рабочие чертежи арматурных изделий и закладных деталей для плит размером 3x6 м для легкосбрасываемой кровли.

Выпуск 3. Часть I. Рабочие чертежи плит размером I,5x6

Часть 2. Рабочие чертежи арматурных изделий и закладных деталей для плит размером I,5x6 м.

Выпуск 4. Часть I. Рабочие чертежи плит размером I,5x6 м для легкосбрасываемой кровли.

Часть 2. Рабочие чертежи арматурных изделий и закладных деталей для плит размером I,5x6 м для легкосбрасываемой кровли.

Выпуск 5. Рабочие чертежи железобетонных стаканов для крепления дефлекторов, зонтов и крышных вентиляторов.

2. Настоящий выпуск содержит общие материалы для проектирования и изготовления плит.

Материалы для проектирования включают в себя показатели на каждую марку плиты, указания по применению и маркировке плит, общие сведения о расчете плит.

В материалах для изготовления плит даны общие указания по изготовлению арматурных изделий и закладных деталей, по предварительному натяжению арматуры, по бетонированию плит, отмечены особенности изготовления плит, предназначенных для эксплуатации в агрессивных средах, перечислены требования к внешнему виду плит, даны указания по контрольным испытаниям, по транспортированию и складированию плит.

3. Номенклатура плит и показатели на каждую марку плиты приведены на листе I и в табл.4-20.

4. В работе предусмотрены следующие варианты армирования продольных ребер плит напрягаемой арматурой:

- стержневой из стали классов А-Шв, А-IУ, А-У, Ат-IУ, Ат-У и Ат-УI;

1259

ТК	Железобетонные плиты покрытия длиной 6 м
1973	Содержание. Пояснительная записка

зап

12594

- проволочной из стали класса Вр-II;
- семипроволочными арматурными прядями класса П-7.

Вид напрягаемой арматуры выбирается с учетом условий применения плит.

Примечание. Применение стержневой арматуры классов А-IIIв и Ат-IУ может быть допущено только при отсутствии других классов стали, предусмотренных в настоящей серии.

М а т е р и а л ы д л я п р о е к т и р о в а н и я

I. Указания по применению плит

5. Плиты настоящей серии предназначены для применения в покрытиях одноэтажных производственных зданий с несущими конструкциями (фермы, балки, стены), расположенными с шагом 6 м.

6. Основным типом железобетонных ребристых плит покрытий при шаге несущих конструкций 6 м являются плиты размером 3х6 м. Плиты размером I,5х6 м предназначены, в основном, для применения в качестве доборных на участках покрытия с повышенными нагрузками, где по несущей способности не могут быть использованы плиты шириной 3 м. Применение плит размером I,5х6 м под нагрузки 500-900 кгс/м2 может быть допущено только при соответствующем технико-экономическом обосновании.

7. Плиты настоящей серии могут применяться в помещениях с неагрессивными, а также слабо- и среднеагрессивными газовыми средами (при соблюдении указаний п.19 настоящей записки).

Примечание. Классификация помещений по степени агрессивности среды производится в соответствии с "Указаниями по проектированию антикоррозионной защиты строительных конструкций" СН 262-67.

8. Плиты могут применяться в покрытиях зданий с расчетной сейсмичностью до 6 баллов включительно. При проведении соответствующих мероприятий разрешается применение плит пр
четной сейсмичности 7,8 и 9 баллов. Дополнительные чертеж
требования, которые должны быть учтены при применении типо
сборных железобетонных плит в покрытиях зданий с расчетной
сейсмичностью 7,8 и 9 баллов, приведены в серии I.465-5с
"Сборные железобетонные предварительно напряженные плиты п
тий длиной 6 и I2 м для одноэтажных промышленных зданий с
расчетной сейсмичностью 7,8 и 9 баллов. Материалы для прое
тирования".

9. При проектировании производственных зданий с прим
нием плит настоящей серии следует руководствоваться "Реком
дациями по применению сборных железобетонных типовых плит
покрытиях зданий промышленных предприятий" (серия I.400-

I0. При действии на покрытие многократно повторяющейс
нагрузки от крышных вентиляторов применение плит должно пр
водиться согласно указаниям серии I.469-5 "Применение типо
сборных железобетонных предварительно напряженных конструк
покрытий промышленных зданий при установке на них центробе
ных и осевых крышных вентиляторов № 4,5,6 (невиброизолиров
ных) и № 8, I0 и I2 (виброизолированных). Материалы для про
тирования" с учетом указаний п.I5 пояснительной записки.

II. Плиты настоящей серии предназначены для применени
в условиях нагрева до +50°С.

При систематическом воздействии на плиты технологичес
температур 50°С < t°С ≤ I00°С допускается применение плит с
напрягаемой стержневой арматурой классов АШв и А-IУ, прово
класса Вр-II и напрягаемой прядевой арматурой класса П-7.

При этом должны быть учтены требования главы СНиП II-В
"Бетонные и железобетонные конструкции, предназначенные дл
работы в условиях воздействия по[illegible]шенных и высоких темпера

ТК	Железобетонные плиты по[illegible]тий длиной 6 м	
1973	Пояснительная за[illegible]	а.

Несущая способность плит при работе их в условиях длительного нагрева до температуры +75°С и +100°С приведена в табл.21 и 22. Для промежуточных значений максимальных температур нагрева несущую способность плит разрешается определять по линейной интерполяции.

12. Не допускается применение плит в неотапливаемых зданиях при расчетных температурах наружного воздуха ниже -40°С, а плит с напрягаемой арматурой из стали классов А-IIIв марки 35ГС и А-IУ марки 80С - ниже -30°С.

13. Если монтаж плит должен производиться в условиях воздействия расчетных температур -40°С и ниже, необходимо руководствоваться указаниями п.I.22(з) и 2.77 главы СНиП П-В.I-62*

14. В случае применения плит в неотапливаемых зданиях при расчетных температурах наружного воздуха от -30°С до -40°С закладные детали должны изготавливаться из стали марки ВСт3пс2 для сварных конструкций по ГОСТ 380-71. Указанное требование должно быть отражено в проекте здания.

Примечание. Расчетные зимние температуры наружного воздуха устанавливаются по наиболее холодной пятидневке в зависимости от района строительства по главе СНиП П-А.6-72.

15. Рабочие чертежи вентшахт с дефлекторами и зонтами и вентиляторами приведены в сериях I (плиты размером 3х6 м) и 3 (плиты размером I,5х6 м).

Выбор марок плит с отверстиями производится с учетом следующих положений:

а) нагрузка на плиту от вентиляционного устройства определяется суммированием нагрузки от собственного веса вентиляционного устройства, ветрового действия ветра на него, а при крышных вентиляторах - и динамического действия от работы этой нагрузки.

Эта нагрузка приводится к эквивалентной равномерно распределенной нагрузке на плиту (q экв.), указанной в табл.I на стр.5 для вентиляционных шахт с дефлекторами и зонтами и в табл.2 серии I.469-5 для крышных вентиляторов.

При подсчете нагрузок от вентиляционного устройства при вентшахтах с дефлекторами и зонтами учтен собственный вес дефлекторов и зонтов, труб высотой до 2,5 и 8 метров, звена трубы с утеплителем и клапаном, а также набетонки и железобетонного стакана.

При установке крышных вентиляторов в нагрузке от вентиляционного устройства учтен вес вентилятора с клапаном и поддоном с водой, набетонки и железобетонного стакана.

б) суммарная равномерно распределенная нагрузка от плит с отверстием определяется следующим образом:

$$q = q_{покр} + q_{сн} + q_{экв}$$

где $q_{покр}$ - нагрузка от веса покрытия, включая нагрузку от собственного веса плиты с заливкой швов.

$q_{сн}$ - снеговая нагрузка.

$q_{экв}$ - эквивалентная равномерно распределенная нагрузка на плиту от вентиляционного устройства.

Суммарная равномерно распределенная нагрузка q (кгс/м2) не должна превышать величину нагрузки для данной марки плиты, указанную в табл.4-9 для плит размером 3х6 м и в табл.I3-I7 для плит размером I,5х6 м.

При определении изгибающих моментов на плиту от воздействия ветра на вентиляционное устройство аэродинамический коэффициент "С" определен согласно главе СНиП П-А.II-62, а нормативный ветровой напор на уровне середины вентиляционной трубы принят равным:

12594

Таблица 1

Дополнительные расчетные эквивалентные нагрузки на плиты с отверстиями.

Типоразмер плиты	Вид вентиляционной установки	Диаметр отверстия в плите	Расчетная эквивалентная равномерно-распределенная нагрузка на плиту $q_{экв.}$ в кгс/м²										
			I Ветровой район			II Ветровой район			III Ветровой район			IV Ветровой ра	
			Высота трубы вентиляционной установки, м										
		мм	2	5	8	2	5	8	2	5	8	2	5
3×6 м	Вентиляционная шахта с дефлектором	400	20	25	35	20	30	45	20	30	50	25	35
		700	25	35	55	25	40	65	30	50	80	30	55
		1000	80	90 x)	—	80	95 x)	—	85	105 x)	[illegible]	90	115 x)
		1450	110 x)	—	—	120 x)	—	—	130 x)	—	[illegible]	140 x)	—
	Вентиляционная шахта с зонтом	400	20	25	35	20	25	40	20	30	[illegible]	25	30
		700	25	30	50	25	35	55	25	40	[illegible]	30	45
		1000	75	85 x)	—	75	90 x)	—	80	95 x)	[illegible]	80	105 x)
		1450	90 x)	—	—	100 x)	—	—	110 x)	—	[illegible]	120 x)	—
1,5×6 м	Вентиляционная шахта с дефлектором	400	45	60	80	45	65	90	50	70	[illegible]	50	75
		700	60	85	120	60	95	140	65	110	[illegible]	70	120
		1000	85	110	160	95	120	190	100	14[illegible]	[illegible]	110	160
	Вентиляционная шахта с зонтом	400	40	55	75	40	60	85	45	6[illegible]	[illegible]	45	70
		700	50	75	110	50	80	125	55	9[illegible]	[illegible]	60	100
		1000	75	100	150	80	110	170	85	1[illegible]	[illegible]	90	140

Примечания:

1. Прочерк в таблице означает, что соответствующее вентиляционное устройство при указанной высоте и ветровом районе устанавливать на разработанные в настоящей серии плиты и стаканы не допускается.
2. При определении собственного веса вентиляционного устройства учтен вес набетонки, железобетонного стакана, трубы с утеплителем и клапаном, дефлектора или зонта.
3. Нормативную эквивалентну[illegible] равномерно распределенн[illegible] нагрузку на плиту допуск[illegible] определять, умножая табличные значения на к[illegible]циент 0,85.
4. В случаях, отмеченных звез[illegible], вентиляционные устро[illegible] разрешается устанавливать[illegible] при рабочей арматуре по[illegible] ребер плиты, примыкающих [illegible] по[illegible]верстию, из стали Ф 14А[illegible] т.е. при каркасах КР 8 или Р[illegible]

1259

ТК	Железобетонные плит[illegible] по[illegible]ытий длиной 6 м.	1.
1973 г.	Пояснительная [illegible] за[illegible]иска	Вы[illegible]

для I ветрового райо[illegible]
для II ветрового райо[illegible]
для III ветрового райо[illegible]
для IУ ветрового ра[illegible]

16. Рабочие чертежи [illegible]
[illegible]тавливаемых на плиты [illegible]
[illegible]я крепления дефлекторо[illegible]
[illegible]иведены в выпуске 5.

В соответствии с ра[illegible]
[illegible]тонные стаканы имеют в[illegible]
[illegible]00 и 1450 мм. Кроме то[illegible]
[illegible]00 мм, предназначенный [illegible]
[illegible]нтилятора № 10 (типа К[illegible]
[illegible]вается на плиту с отве[illegible]
[illegible]аканов к закладным дет[illegible]

17. Применение плит[illegible]
[illegible]расываемой кровли (см.[illegible]
[illegible]учетом следующих поло[illegible]

а) количество и ме[illegible]
[illegible]деляется требуемой пл[illegible]
[illegible]положением в здании

б) плиты размером [illegible]
[illegible]рвалом в 1,5 м. Примы[illegible]
[illegible]верстий должно осуще[illegible]
[illegible] этом швы тщательно

в) укладка плит ш[illegible]

г) по контуру каж[illegible]
[illegible]т устанавливать пли[illegible]

В зданиях с мосто[illegible]
[illegible]ль крайних колонн с[illegible]

для I ветрового района - 42,5 кгс/м2;
для II ветрового района - 55,0 кгс/м2;
для III ветрового района - 71,0 кгс/м2;
для IУ ветрового района- 86,5 кгс/м2.

I6. Рабочие чертежи сборных железобетонных стаканов, устанавливаемых на плиты с отверстиями и предназначенных для крепления дефлекторов, зонтов и крышных вентиляторов, приведены в выпуске 5.

В соответствии с размерами отверстий в плитах железобетонные стаканы имеют внутренние диаметры равные 400, 700, 1000 и 1450 мм. Кроме того разработан стакан с диаметром 1200 мм, предназначенный для установки на него крышного вентилятора № 10 (типа КЦ4-84-в). Стакан ø 1200 мм устанавливается на плиту с отверстием ø 1000 мм. Детали крепления стаканов к закладным деталям плит приведены на листах 3 и 4.

I7. Применение плит размером 3х6 м и 1,5х6 м для легкосбрасываемой кровли (см.выпуски 2 и 4) должно производиться с учетом следующих положений:

а) количество и местоположение таких плит в покрытии определяется требуемой площадью взрывных отверстий, а также расположением в здании взрывоопасных производств;

б) плиты размером 1,5х6 м укладываются в покрытии с интервалом в 1,5 м. Примыкание плит с отверстиями к плитам без отверстий должно осуществляться без зазора (вплотную); при этом швы тщательно заполняются бетоном марки 150;

в) укладка плит шириной 3 м с интервалом не допускается;

г) по контуру каждого температурного блока здания следует устанавливать плиты без отверстий.

В зданиях с мостовыми кранами при плитах шириной 1,5 м вдоль крайних колонн следует укладывать не менее двух рядов цельных плит. Вдоль средних рядов колонн во всех случаях следует предусматривать полосу из плит без отверстий шириной не менее 6 м.

Если предусмотренные плиты без отверстий, уложенные по контуру здания, не обеспечат пространственную работу каркаса здания в соответствии с требованиями "Рекомендаций по применению сборных железобетонных типовых плитпокрытий зданий промышленных предприятий" (серия I.400-II), следует или увеличить количество рядов плит без отверстий, или предусмотреть в покрытии в плоскости верхних поясов фермы горизонтальные стальные связи.

Примеры решения покрытий при легкосбрасываемой кровли приведены на листе 5.

I8. Отверстия в легкосбрасываемых плитах шириной 1,5 м и промежутки между плитами перекрываются несущими асбестоцементными волнистыми листами унифицированного профиля (ВУПУ 21-15-66).

Отверстия в плитах шириной 3,0 м перекрываются несущими асбестоцементными волнистыми листами усиленного профиля по ГОСТ 8423-57. Архитектурно-строительные детали легкосбрасываемых покрытий одноэтажных промышленных зданий со взрывоопасными производствами приведены в серии I.460-4.

I9. Плиты со всеми видами напрягаемой арматуры, за исключением плит с термически упрочненной арматурой, допускается применять в слабо- и среднеагрессивной газовой среде.

Плиты с термически упрочненной арматурой допускается применять только в слабоагрессивной газовой среде, не содержащей ионы хлора, пыль хлористых солей, пары хлористого водорода и сероводорода.

12594

ТК	Железобетонные плиты покрытий длиной 6 м	Серия I.465-
	Пояснительная записка.	Вып.0

Плиты, предназначенные для применения в агрессивной среде, должны иметь повышенную коррозионную стойкость.

Марки таких плит содержат дополнительные индексы К или КП в зависимости от требуемой плотности бетона (см.табл.2 и 3). Повышение коррозионной стойкости плит производится при их изготовлении на заводе-изготовителе (см.раздел У пояснительной записки), а также в процессе и после монтажа плит.

В процессе монтажа плит после приварки их к несущим конструкциям (фермам, балкам, стенам и т.п.) сварные швы и участки закладных деталей с нарушенным защитным покрытием (см. п.49 пояснительной записки) должны быть дополнительно металлизированы. Способы металлизации приведены во "Временных указаниях по антикоррозионной защите стальных закладных деталей и сварных соединений в крупнопанельных зданиях" СН 206-62, а также в "Указаниях по проектированию антикоррозионной защиты строительных конструкций" СН 262-67.

В случае применения плит в среднеагрессивной газовой среде увеличенные зазоры между продольными ребрами плит в местах перелома верхнего пояса стропильных конструкций должны быть заделаны бетоном марки 150 на всю высоту ребра, а все остальные продольные и поперечные швы должны быть заделаны снизу герметиком (см.лист 2).

Обращенные внутрь здания поверхности плит и закладных деталей, а также наружные боковые поверхности, примыкающие к стенам и фонарям, должны быть покрыты лакокрасочными материалами или известковой побелкой (см.лист 2 и табл.3).

Варианты составов защитных лакокрасочных покрытий приведены в приложениях 7-9 СН 262-67. Лакокрасочные покрытия должны наноситься только на подготовленную поверхность с соблюдением требований приложения II СН 262-67 по допустимым сочетаниям грунтов с покрывными слоями. При этом выравнивание мелких дефектов поверхности плит (околов и вмятин глубиной и диаметром 2-3 мм), возникших при перевозке и монтаже, может осуществляться дополнительным шпатлевочным слоем на той же лаковой основе, что и грунт.

20. При разработке проектов зданий со слабо- и среднеагрессивной газовой средой, кроме материалов настоящего раз следует руководствоваться "Указаниями о составе и содержани проектных материалов по антикоррозионной защите строительных конструкций зданий, сооружений и инженерных коммуникаций в производствах с агрессивными средами дополнение к СН 202-62 и СН 227-62)".

21. Сопряжение плит с элементами здания для типовых с здании следует осуществлять в соответствии с указаниями сер 2.460-2."Монтажные детали сборных железобетонных конструкци покрытий одноэтажных промышленных зданий" с учетом дополнительных указаний настоящего выпуска.

Область применения монтажных деталей определена выпуск О упомянутой выше серии ("Указания по применению типовых монтажных деталей").

22. Швы между плитами во всех случаях, за исключением специально оговоренных в серии I.460-II, должны быть заполнены бетоном марки 150. При этом зазоры между торцами продольных ребер должны быть заделаны на всю высоту ребра. При отсутствии смежных плит (в торцах здания, фонарей и т.п.) выступающие концы напрягаемой арматуры и анкерные шайбы должны быть защищены слоем плотного цементно-песчаного раствора толщиной не менее 15 мм.

23. На монтажных чертежах покрытий должны быть помечены места приварки плит к несущим конструкциям.

П. Маркировка плит

24. Плиты обозначаются марками. Марка плиты состоит из дроби с рядом дополнительных символов.

ТК	Железобетонные плиты покрытий длиной 3 м	
1973	Пояснительная записка.	

В числителе дроби

а) буквы "П" (пли
вомой кровли);

б) индекс армату
ид напрягаемой армат
-В.4-62), например А

В знаменателе др
литы в плане.

В марках плит с
етр отверстия в дм
00, 1000 и 1450 мм)
ерточки.

Против дроби по

а) цифра, обозн
ости от ее несущей

б) буквы "а", "
кладными деталями,
ски и у температурны
етов (см.листы 56,
асти I);

в) в плитах, п
ли среднеагрессивн
ы "К" - при бетоне
е повышенной плот

Пример: $\frac{\text{ПАУ}}{\text{3х6}}$ - I -

$\frac{\text{ПАУ}}{\text{3х6}}$ - Ia

В числителе дроби указываются:

а) буквы "П" (плита) или "ПЛ" (плита для легкосбрасываемой кровли);

б) индекс арматурной стали, характеризующий класс и вид напрягаемой арматуры (в соответствии с главой СНиП II-В.8.4-62), например А-У или Вр-П.

В знаменателе дроби указываются номинальные размеры плиты в плане.

В марках плит с отверстиями для пропуска вентшахт диаметр отверстия в дм (4,7,10 и 14, что соответствует ϕ 400, 700, 1000 и 1450 мм) проставляется в числителе дроби после черточки.

Против дроби после черточки ставятся:

а) цифра, обозначающая порядковый номер плиты в зависимости от ее несущей способности;

б) буквы "а", "б" или "в" для плит с дополнительными закладными деталями, например, для крепления плит в торцах здания и у температурных швов или для крепления к плитам парапетов (см. листы 56,57 выпуска I части I и лист 44 выпуска 3 части I);

в) в плитах, предназначенных для эксплуатации в слабо- и среднеагрессивных средах, добавляются после черточки буквы "К" - при бетоне нормальной плотности или "КП" - при бетоне повышенной плотности.

Пример: $\frac{\text{ПАУ}}{\text{3х6}}$ - I - плита размером 3х6 м минимальной несущей способности со стержневой напрягаемой арматурой класса А-У.

$\frac{\text{ПАУ}}{\text{3х6}}$ - Iа - то же, но с дополнительными закладными деталями для крепления парапетов.

$\frac{\text{ПАУ-7}}{\text{3х6}}$ -I-К - плита размером 3х6 м с отверстием для пропуска вентшахт ϕ 700 мм, минимальной несущей способности, с напрягаемой стержневой арматурой класса А-У, предназначена для эксплуатации в агрессивной среде и изготавливается из бетона нормальной плотности.

Ш. Расчет плит

25. Расчет плит произведен в соответствии с главой СНиП II-В.I-62^{x} с учетом требований "Указаний по проектированию антикоррозионной защиты строительных конструкций" СН 262-67.

Продольные ребра плит рассчитаны как шарнирно опертые балки таврового сечения II или III категории трещиностойкости. Категория трещиностойкости устанавливается в зависимости от вида напрягаемой арматуры и условий применения плит.

Поперечные ребра плит рассчитаны как шарнирно опертые балки таврового сечения III категории трещиностойкости.

Полка плиты рассчитана как балочная конструкция в плитах размером 3х6 м и как плита опертая по контуру в плитах размером I,5х6 м с учетом рекомендаций "Инструкции по расчету статически неопределимых железобетонных конструкций с учетом перераспределения усилий".

26. В верхних зонах концевых участков продольных ребер плит по расчету допущено образование трещин.

В стадии транспортирования и монтажа в месте расположения строповочной петли (наиболее напряженное сечение) раскрытие верхних трещин по расчету не превышает 0,2 мм. При склади-

рования плит в сечении, отстоящем от торца на расстояние 0,3 м, по расчету раскрытие трещин не превышает 0,1 мм.

27. Потери предварительного напряжения за счет обжатия анкеров в расчете приняты равными нулю.

Материалы для изготовления

IУ. Общие указания по изготовлению плит

28. При изготовлении плит необходимо выполнять требования следующих нормативных и инструктивных документов:

а) главы СНиП

I-В.1-62	"Заполнители для бетонов и растворов";
I-В.2-69	"Вяжущие материалы неорганические и добавки для бетонов и растворов";
I-В.3-62	"Бетоны на неорганических вяжущих и заполнителях";
I-В.4-62	"Арматура для железобетонных конструкций";
I-В.5-62	"Железобетонные изделия. Общие указания";
I-В.5.1-62	"Железобетонные изделия для зданий".
Ш-А.11-70	"Техника безопасности в строительстве".

б) ГОСТ 10922-64 "Арматура и закладные детали сварные для железобетонных конструкций. Технические требования и методы испытаний";

в) ГОСТ 13015-67 "Изделия железобетонные и бетонные. Общие технические требования";

г) "Инструкция по технологии изготовления и установке стальных закладных деталей в сборных железобетонных и бетонных изделиях" (СН 313-65)";

д) "Указания по сварке соединений арматуры и закладных деталей железобетонных конструкций" (СН 393-69);

е) "Указания по технологии предварительного напряжения стержневой арматуры железобетонных конструкции";

ж) "Указания по применению в железобетонных конструкциях стержневой арматуры" (СН 390-69);

з) "Инструкция по технологии предварительного напряжения стержневой, проволочной и прядевой арматуры железобетонных конструкции электротермическим и электротермомеханическим способами" (НИИЖБ, 1962 г.).

и) "Руководство по применению арматурных прядей и каната в предварительно напряженных железобетонных конструкциях";

к) "Рекомендации по технологии заготовки и натяжения эффективных видов напрягаемой арматуры".

29. Изготовление плит предусмотрено по агрегатно- поточной технологии.

Примечание. При наличии на заводах железобетонных конструкций стальных форм для изготовления плит покрытий по сериям 755-66/69 или I.465-I (опалубка с вутами) разрешается их использование для изготовления плит настоящей серии.

При этом в плитах размером 3х6 м толщину полки принимать равной 30 мм, высоту продольных ребер 305 мм, поперечных ребер - 155 мм.

При высоте поперечных ребер плит размером 1,5х6 м равной 140 мм поперечные стержни каркасов КР4-КР6 готовить длиной 120 мм. Указания об этом даны в пояснительных записках к вып.3 части 2 и вып.4 части 2.

30. Плиты размером 3-6 м с расчетной нагрузкой до 710 кгс/м2 (с учетом собственного веса плиты), предназначенные для применения в зданиях с неагрессивными газовыми средами, допускается изготавливать с полкой толщиной $25\ ^{+5}_{-0}$ мм при условии соблюдения минимальной толщины защитного слоя бетона для верхней арматуры сетки в полке равной 5 мм, а для нижней арматуры сетки - равной 10 мм.

31. Натяжение на
-Шв, А-IУ, А-У, Ат-IУ
ермическим, так и ме

Натяжение напря
также проволочной и
редусмотрено только

32. При электро
збежание снижения ус
опротивления напряга
агрева не должна пре
казанных в таблице 8
ого напряжения стерж
ий" и приведенных в
4.

33. При натяжен
ротермическим способ
вания образцов стерж
"Указаниями по прим
евой арматуры" (СН 3

34. Для закрепл
поры при ее натяжени
енных концевых анкер
ологии предварительн
етонных конструкций"

Заготовку и на
роизводить в соответ
аготовки и натяжени

35. Для изгото
ыми марками по проч

К моменту пере
а плиту кубиковая п
роектной величины.

31. Натяжение напрягаемой стержневой арматуры классов -Шв, А-IУ, А-У, Ат-IУ, Ат-У может осуществляться как электротермическим, так и механическим способами.

Натяжение напрягаемой стержневой арматуры класса Ат-УI, также проволочной и прядевой арматуры классов Вр-П и П-7, предусмотрено только механическим способом.

32. При электротермическом способе натяжения арматуры во избежание снижения условного предела текучести и временного сопротивления напрягаемой стержневой арматуры температура нагрева не должна превышать максимально допустимых величин, указанных в таблице 8 "Руководства по технологии предварительного напряжения стержневой арматуры железобетонных конструкций" и приведенных в пояснительных записках выпусков I,2,3 и 4.

33. При натяжении термически упрочненной арматуры электротермическим способом должны производиться контрольные испытания образцов стержней после электронагрева в соответствии с "Указаниями по применению в железобетонных конструкциях стержневой арматуры" (СН 390-69).

34. Для закрепления напрягаемой стержневой арматуры на опоры при ее натяжении следует применять один из видов временных концевых анкеров предусмотренных "Руководством по технологии предварительного напряжения стержневой арматуры железобетонных конструкций".

Заготовку и натяжение проволочной и прядевой арматуры производить в соответствии с "Рекомендациями по технологии заготовки и натяжения эффективных видов напрягаемой арматуры".

35. Для изготовления плит применяются бетоны с проектными марками по прочности 250, 300, 350 и 400.

К моменту передачи усилий предварительного обжатия на плиту кубиковая прочность бетона должна быть не менее 70% проектной величины.

36. Сетки и каркасы должны изготовляться при помощи контактной точечной сварки.

37. Петли строповочные следует выполнять из горячекатаной стали класса А-I марок ВСт.3сп2, ВСт.3пс2. В случае, если возможен монтаж плит при температуре минус 40°С и ниже, сталь марки ВСт.3пс2 применять не следует.

Допускается изготавливать петли из стали класса А-П марки IОГТ при сохранении того же диаметра стержня петли.

38. Закладные детали должны изготовляться из стали марки ВСтЗ.КП2 для сварных конструкций по ГОСТ 380-7I, за исключением случаев, оговоренных в проекте здания (см.п.I4 настоящей записки).

39. Проектное положение арматурных изделий и толщины защитных слоев бетона следует фиксировать прокладками из плотного цементно-песчаного раствора или пластмассовыми фиксаторами. Применение стальных фиксаторов не допускается.

40. В рабочих чертежах предусмотрены два способа анкеровки напрягаемой стержневой арматуры: I) путем устройства на стержнях "обжатых обойм" или "высаженных головок", располагаемых в теле бетона в зоне опорных закладных деталей М1, 2) путем приварки шайб к торцевым пластинкам опорных закладных деталей М2.

41. При изготовлении плит должен быть обеспечен пооперационный технологический контроль на всех стадиях производства.

При бетонировании плит особое внимание следует обращать на тщательное заполнение бетоном опорных зон продольных ребер.

42. Отпуск натяжения необходимо производить плавно.

12594

ТК	Железобетонные плиты покрытий длиной 6 м	Серия I.465-7
I973	Пояснительная записка.	Вып.0

43. Обрезка арматуры должна производиться таким образом, чтобы концы напрягаемых стержней выступали за торец пластинки закладных деталей М2 на 15 мм.

При применении закладных деталей М1 (при внутренней анкеровке стержневой арматуры, а также при проволочной или прядевой напрягаемой арматуре) концы стержней должны выступать за торец плиты не более, чем на 10 мм.

44. Внешний вид плит и качество поверхностей должны удовлетворять требованиям ГОСТ 13015-67.

При этом:

а) на нижней поверхности плиты диаметр раковин не должен превышать 6 мм; высота местных наплывов, глубина раковин, вмятин и пор не должна превышать 3 мм (за исключением случаев, оговоренных в п.50);

б) на верхней поверхности полки плиты и на наружных боковых гранях продольных и торцевых поперечных ребер диаметр раковин не должен превышать 10 мм, а высота местных наплывов и глубина раковин, вмятин и пор - 5 мм;

в) в местах сопряжений торцевых поперечных ребер с вутами допускаются несквозные трещины с раскрытием до 0,1 мм; на поверхности полки и поперечных ребер допускаются трещины с раскрытием до 0,05 мм.

45. Разница выгибов плит одной марки не должна превышать 10 мм.

46. Поставка плит потребителю должна производиться по достижении бетоном отпускной прочности.

Величина отпускной прочности устанавливается в соответствии с п.14 ГОСТ 13015-67 (с учетом изменений № 1, утвержденных Постановлением Госстроя СССР от 13 апреля 1972г. № 67).

У. Указания по повышению коррозионной стойкости плит, предназначенных для применения в зданиях со слабо- и среднеагрессивной газовой средой

47. В конструкцию плит, предназначенных для применения в слабо- или среднеагрессивной газовой среде (марки плит с индексами К, КП), должны быть внесены следующие изменения:

а) защитный слой бетона до рабочей арматуры каркасов поперечных ребер увеличивается с 20 до 25 мм;

б) защитный слой бетона для сетки полки снизу увеличивается с 10 мм до 15 мм;

в) сетки С1 (или С1Г, или С1а) в плитах 3х6 м должны быть заменены соответственно сетками марок С2 (или С2Г, или С2а) при соответствующем увеличении общего расхода стали на плиту.

48. Плиты, предназначенные для применения в агрессивной среде, должны изготавливаться из бетонных смесей, удовлетворяющих требованиям "Указаний по проектированию антикоррозионной защиты строительных конструкций" СН 262-67.

Марка бетона по водонепроницаемости назначается в соответствии с табл.2.

Таблица 2

Плита с маркой, включающей индекс	Плотность бетона	Марка бетона по водонепроницаемости	Водоцементное отношение не более
К	нормальная	В-4	0,6
КП	повышенная	В-6	0,55

49. Закладные детали с анкерами, выступающие концы напрягаемой арматуры и шайбы должны быть металлизированы слоем цинка толщиной не менее 0,15 мм.

В тех случаях, когда по характеру агрессивной среды цинковое покрытие не является стойким, рекомендуется применять алюминиевые металлизационные покрытия той же толщины со специальной обработкой. Вид покрытия должен быть указан в конкретном проекте здания.

Способы металлизации приведены во "Временных указаниях по антикоррозийной защите стальных закладных деталей и сварных соединений в крупнопанельных зданиях" СН 206-62.

Анкерные стержни закладных деталей оцинковываются на длину приварки плюс 50 мм.

Расход цинка (алюминия), указанный в таблицах показателей на плиты, применяемые в агрессивных средах, подсчитан из условия потребности 1,5 кг цинка (алюминия) на 1 м2 покрываемой поверхности.

50. Нижняя поверхность плит не должна иметь раковин, выбоин и околов. Исправление дефектов последующей штукатуркой не допускается.

УI. Общие указания по испытанию плит

51. Для оценки качества изготовляемых плит необходимо систематически проводить их испытания в соответствии с ГОСТ 8829-66 "Изделия железобетонные сборные. Методы испытаний по оценки прочности, жесткости и трещиностойкости" с учетом настоящего раздела пояснительной записки.

52. Перед началом изготовления и при изменении вида напрягаемой арматуры (из числа предусмотренных в настоящем проекте) следует производить контрольные статические испытания не менее 2 шт. плит.

При хорошо отработанной технологии изготовления плит и наличии на заводе систематического контроля за качеством бетона и арматуры в соответствии с п.I.5 - I.8 ГОСТ 8829-66 оценка качества изделий может производиться испытанием неразрушающими методами. В этом случае контрольные статические испытания плит допускается не производить.

При невозможности проводить испытания неразрушающими методами, должны проводиться выборочные текущие контрольные статические испытания плит по прочности, жесткости и трещиностойкости. От каждой партии плит подлежат испытанию 2 шт. В партию входят плиты, изготовленные по одной технологии, из материалов одного вида и качества. Размер партии не должен превышать 200 шт.

53. Величины контрольных нагрузок при испытании плит на прочность, жесткость и трещиностойкость, а также величины контрольных прогибов и ширины раскрытия трещин для всех видов напрягаемой арматуры приведены в выпусках I и 3 настоящей серии.

54. Оценка прочности плит производится по величине разрушающей нагрузки, которая должна быть больше или равна контрольной равномерно распределенной нагрузке "Рконт", для оценки прочности плит.

55. Величина контрольной нагрузки для оценки прочности плит определяется путем умножения расчетной нагрузки на коэффициент С.

Величина коэффициента С в зависимости от возможного характера разрушения принимается равной:

а) С=1,4 - в случае разрушения конструкции из-за текучести продольной растянутой арматуры или из-за раздробления бетона сжатой зоны одновременно с текучестью продольной растянутой арматуры.

12594

ТК	Железобетонные плиты покрытий длиной 6 м	Серия I.465-7
1973	Пояснительная записка.	Вып.0

б) С=I,6 – в случае разрушения конструкции из-за разрыва продольной арматуры, раздробления бетона сжатой зоны, разрушения по косым трещинам до достижения текучести продольной растянутой арматурой или из-за выдергивания арматуры и раскола бетона торцов.

56. В случае разрушения хотя бы одной из отобранных от партии плиты при нагрузке, меньшей контрольной, но большей, чем 85% от контрольной, испытывают еще такое же количество плит.

Если при испытании дополнительных плит величина разрушающей нагрузки окажется не менее 85% от контрольной, то вся партия плит признается годной.

Если разрушающая нагрузка хотя бы одной из первоначально или повторно испытанных плит будет менее 85% от контрольной, то вся партия приемке не подлежит.

57. В случае, когда разрушение плиты произошло из-за текучести арматуры или одновременно из-за раздробления бетона и текучести арматуры при нагрузке менее контрольной по прочности, но не менее 85% от контрольной, допускается вместо повторных испытаний произвести испытание арматуры, вырезанной из слабо напряженных участков плиты. Если в результате испытаний стали окажется, что предел текучести арматуры не превышает величину:

$$\sigma_т = I,4 \frac{Ra \cdot P.разр.}{P\ контр.}, \text{ где}$$

Ra – расчетное сопротивление арматуры в кгс/см2;

Рконтр. – контрольная нагрузка по проверке прочности в кгс/см2,

Рразр. – нагрузка, вызвавшая разрушение плиты, в кгс/см2,

то повторное испытание не производят и партия изделий признается годной.

58. При испытании плит с прядевой арматурой, а также стержневой арматурой классов А-У, Ат-У и Ат-УI без анкерующ шайб (вариант с внутренней анкеровкой стержней напрягаемой матуры) должны измеряться смещения концов арматуры относите бетона на торцах продольных ребер плит. Плиты признаются го ми, если при нагрузке, равной I,4 от расчетной (см. "Рконт" при С=I,4), смещение концов арматуры на торцах продольных р бер относительно бетона не превышали 0,I мм.
Если при этой нагрузке смещение концов арматуры будет более 0,I мм, но менее 0,2 мм, производят повторное испытание еще такого же количества плит. Партия признается годной, если величина смещения концов арматуры при повторном испытании не будет превышать 0,2 мм.

Если же при этой нагрузке смещение концов арматуры от тельно бетона хотя бы в одной первоначально или повторно испытанной плите будет превышать 0,2 мм, партия плит приемк не подлежит.

59. Оценка жесткости плит производится по величине пр гиба продольных ребер. Прогиб при испытании замеряется согл рисунку на листах 7,8.

Партия плит признается годной, если измеренный прогиб превышает контрольный " $f_{конт}$" не более, чем на 20%.

Если измеренный прогиб хотя бы одной из отобранных от партии плиты превышает контрольный прогиб более чем на 20%, но менее чем на 30%, производят повторное испытание еще такого же количества изделий. Партия плит признается годной, если величина измеренного прогиба при повторном испытании не будет превышать контрольный прогиб " $f_{конт}$" более чем на 30%.

60. Оценка трещиностойкости плит производится:

ТК	Железобетонные плиты покрытий длиной 6 м	I
1973	Пояснительная записка.	Вы

а) по образованию трещин - для конструкций П категории трещиностойкости;

б) по ширине раскрытия трещин - для конструкций Ш категории трещиностойкости.

К конструкциям П категории трещиностойкости относятся:

- плиты с предварительно напрягаемой арматурой классов Ат-УI; Вр-П; П-7;

- плиты с термически упрочненной напрягаемой арматурой классов Ат-IУ и Ат-У, предназначенные для эксплуатации в слабоагрессивной газовой среде (марки плит с индексами К и КП);

- плиты с предварительно напрягаемой арматурой класса Ат-У, предназначенные для эксплуатации в среднеагрессивной газовой среде (марки плит с индексами КП).

В остальных случаях плиты рассматриваются как конструкции Ш категории трещиностойкости.

Партия плит с продольными ребрами П категории трещиностойкости признается годной, если нагрузка при появлении первой трещины была равна или более контрольной "Ртр".

Если хотя бы в одной из отобранных от партии плите появляются трещины при нагрузке менее контрольной "Ртр", то вся партия плит приемке не подлежит.

Партия плит с продольными ребрами Ш категории трещиностойкости признается годной, если при контрольной нагрузке "Ртр" измеренная ширина раскрытия трещин превышает контрольную величину не более чем на 50%.

Если измеренная ширина раскрытия трещин превышает контрольную более чем на 50%, то вся партия изделий приемке не подлежит.

Контрольная ширина раскрытия трещин при испытании указана под таблицами контрольных нагрузок в выпусках I и 3.

6I. Порядок использования плит, не выдержавших испытаний, регламентируется п.3.5 ГОСТ 8829-66.

УП. Указания по складированию, транспортированию и монтажу плит

62. Подъем плит следует производить таким образом, чтобы нагрузка от собственного веса распределялась равномерно между всеми четырьмя петлями.

63. Транспортирование и хранение плит покрытий производится в "рабочем" - горизонтальном положении.

64. При хранении плит в штабелях прокладки должны устанавливаться по торцам продольных ребер в местах расположения опорных закладных деталей.

Прокладки должны располагаться строго по вертикали и быть минимальной (из условия смятия) ширины.
Толщина прокладок должна быть не менее размера выступающей над полкой части петли.

Высота штабеля плит должна быть не более 2,5 м (п.2.2I главы СНиП Ш-А.II-70).

65. При перевозке плит автомобильным транспортом следует руководствоваться "Временными указаниями по перевозке унифицированных сборных железобетонных деталей и конструкций промышленного строительства автомобильным транспортом".

Высота штабеля при перевозке устанавливается в зависимости от грузоподъемности транспортных средств, но не более I,5 м (4 плиты с прокладками между ними, устанавливаемыми строго по одной вертикали).

66. При перевозке плит железнодорожным транспортом следует учитывать требования, изложенные в "Руководстве по перевозке железнодорожным транспортом сборных крупноразмерных железобетонных конструкций промышленного и жилищного строительства".

67. При производстве монтажных работ следует руководствоваться главой СНиП Ш-В.3-62^{х} "Бетонные и железобетонные конструкции сборные. Правила производства и приемки монтажных работ" и "Инструкцией по монтажу сборных железобетонных конструкций промышленных зданий и сооружений" (СН 3I9-65).

12594

ТК	Железобетонные плиты покрытий длиной 6 м	Серия I.465-7
I973	Пояснительная записка.	Вып.0

Таблица 3.

Указания по применению плит в условиях слабо- и среднеагрессивной газовых сред

Характеристика степени агрессивного воздействия газовой среды	Характеристика газовой среды	Относительная влажность воздуха в отапливаемых помещениях	Зона влажности для неотапливаемых зданий	Вид или группа защитного покрытия (см. приложения 7 и 8 СН 262-67)	Плотность бетона конструкции при арматуре класса								
					$A\text{-}III_в$	$A\text{-}IV$	$A\text{-}V$	$A_т\text{-}IV$	$A_т\text{-}V$	$A_т\text{-}VI$	$B_р\text{-}II$	15П7	12П7
Слабоагрессивная	Без агрессивных газов	>75%	Влажная	Без защиты	Н	Н	Н	Н	Н	Н	Н	Н	Н
	Агрессивные группы А	61-75%	Нормальная	I (В помещении – известковая побелка; в атмосферных условиях – без защиты)	Н	Н	Н	П	П	П	П	П	П
	Агрессивные группы Б	≤60%	Сухая		Н	Н	Н	П	П	П	П	П	П
Среднеагрессивная	Агрессивные группы А	>75%	Влажная	II	П	П	П	не применять			П	П	П
	Агрессивные группы Б	61-75%	Нормальная	III	П	П	П				П	П	П
	Агрессивные группы В	≤60%	Сухая		П	П	П				П	П	П

Примечания:

1. Настоящая таблица составлена на основе „Указаний по проектированию антикоррозионной защиты строительных конструкций" СН 262-67.
2. Принятые обозначения плотности бетона, показатели которой приведены в таблице 6 СН 262-67, соответствуют: Н - бетону нормальной плотности (в марках плит добавляется индекс К); П - бетону повышенной плотности (в марках плит добавляется индекс КП).
3. Для плит с предварительно напряженной стержневой арматурой из стали класса $A\text{-}III_в$ и $A\text{-}IV$, применяемых в среднеагрессивной газовой среде, рекомендуются трещиностойкие лакокрасочные покрытия.

1259

ТК	Железобетонные плиты покрытий длиной 6м	Се... 1.4...
1973	Пояснительная записка	Вып...

Пол...

Предварительно напряжен... | Предварительно напряжен...

Таблица 4

Показатели на одну плиту размером 3×6 м со стержневой арматурой классов А-IIIв, А-IV, Ат-IV, А-V и Ат-V, предназначенную для применения в условиях неагрессивных газовых сред

	Марка плиты	Равномерно распределенная нагрузка, кгс/м²				Предварительно напрягаемая арматура (на плиту)	Масса плиты	Объем бетона	Марка бетона	Расход стали
		С учетом собствен. веса плиты		Без учета собствен. веса плиты						
		Расчетная	Нормативн.	Расчетная	Нормативн.		т	м³		кг
Предварительно напрягаем. арматура класса А-IIIв	ПАIIIв 3×6 -1	350	300	175	140	2Ф16АIIIв	2,65	1,07	250	74,2
	ПАIIIв 3×6 -2	450	380	275	220	2Ф18АIIIв				84,8
	ПАIIIв 3×6 -3	560	460	385	300	2Ф20АIIIв			300	103,1
	ПАIIIв 3×6 -4	680	550	505	390	2Ф22АIIIв				111,6
	ПАIIIв 3×6 -5	840	660	665	500	4Ф18АIIIв			350	132,2
	ПАIIIв 3×6 -6	950	740	775	580	4Ф20АIIIв			400	161,4
Предварительно напрягаем. арматура класса А-IV или Ат-IV	ПАIV 3×6 -1; ПАтIV 3×6 -1	350	300	175	140	2Ф14АIV (АтIV)			250	69,8
	ПАIV 3×6 -2; ПАтIV 3×6 -2	450	380	275	220	2Ф16АIV (АтIV)				79,8
	ПАIV 3×6 -3; ПАтIV 3×6 -3	560	460	385	300	2Ф18АIV (АтIV)			300	97,5
	ПАIV 3×6 -4; ПАтIV 3×6 -4	680	550	505	390	2Ф20АIV (АтIV)				105,4
	ПАIV 3×6 -5; ПАтIV 3×6 -5	840	660	665	500	2Ф22АIV (АтIV)			350	120,0
	ПАIV 3×6 -6; ПАтIV 3×6 -6	950	740	775	580	4Ф18АIV (АтIV)			400	150,2
Предварительно напрягаем. арматура класса А-V или Ат-V	ПАV 3×6 -1; ПАтV 3×6 -1	310	260	135	100	2Ф12АV (АтV)			300	65,8
	ПАV 3×6 -2; ПАтV 3×6 -2	450	380	275	220	2Ф14АV (АтV)				75,4
	ПАV 3×6 -3; ПАтV 3×6 -3	560	460	385	300	2Ф16АV (АтV)				92,5
	ПАV 3×6 -4; ПАтV 3×6 -4	710	570	535	410	2Ф18АV (АтV)			350	99,8
	ПАV 3×6 -5; ПАтV 3×6 -5	840	660	665	500	2Ф20АV (АтV)				113,8
	ПАV 3×6 -6; ПАтV 3×6 -6	950	740	775	580	4Ф16АV (АтV)			400	140,2

12594

ТК	Железобетонные плиты покрытий длиной 6м	Серия 1.465-7
1973	Пояснительная записка	Вып. 0

Таблица 5

Показатели на одну плиту размером 3×6 м со стержневой, проволочной и прядевой арматурой классов Ат-VI, Вр-II и П-7, предназначенную для применения в условиях неагрессивных газовых сред.

	Марка плиты	Равномерно распределенная нагрузка, кгс/м²				Предварительно напрягаемая арматура (на плиту)	Масса плиты	Объем бетона	Марка бетона	Расход стали
		С учетом собственного веса плиты		Без учета собственного веса плиты						
		Расчетная	Нормативн.	Расчетная	Нормативн.		т	м³		кг
Предварительно напрягаем. арматура класса Ат-VI	ПАт VI / 3×6 — 1	350	290	175	130	2Ф12 Ат VI	2,65	1,07	350	65,8
	ПАт VI / 3×6 — 2	450	360	275	200	2Ф14 Ат VI			400	75,4
	ПАт VI / 3×6 — 3	590	470	415	310	2Ф16 Ат VI				92,5
	ПАт VI / 3×6 — 4	680	540	505	380	2Ф18 Ат VI				99,8
	ПАт VI / 3×6 — 5	800	620	625	460	2Ф20 Ат VI			450*	113,8
Предварительно напрягаем. арматура класса Вр-II	ПВр II / 3×6 — 1	350	290	175	130	8Ф5 Вр II			300	62,4
	ПВр II / 3×6 — 2	450	360	275	200	12Ф5 Вр II				71,6
	ПВр II / 3×6 — 3	550	450	375	290	16Ф5 Вр II				87,7
	ПВр II / 3×6 — 4	680	540	505	380	20Ф5 Вр II			400	93,8
	ПВр II / 3×6 — 5	800	620	625	460	24Ф5 Вр II				105,8
Предварительно напрягаем. арматура класса П-7	ПП7 / 3×6 — 1	390	320	215	160	2Ф12П7			350	63,8
	ПП7 / 3×6 — 2	550	450	375	290	2Ф15П7			400	86,9
	ПП7 / 3×6 — 3	630	510	455	350	4Ф12П7				93,0
	ПП7 / 3×6 — 4	860	680	685	520	4Ф15П7				111,0

* В плите марки ПАт VI / 3×6 — 5 допускается применение бетона марки 400 при содержании крупного заполнителя не менее 820 л на 1 м³ бетона.

ТК	Железобетонные плиты покрытий длиной 6 м.	
1973	Пояснительная записка	Вы

Таблица 6

Показатели на одну плиту размером 3х6 м со стержневой арматурой классов А-IIIв и А-IV, предназначенную для применения в условиях слабо- и среднеагрессивных газовых сред

	Марка плиты	Равномерно распределенная нагрузка, кгс/м²				Предварительно напрягаемая арматура (на плиту)	Масса плиты	Объем бетона	Марка бетона		Расход стали	Расход стали (алюминия)
		С учетом собственного веса плиты		Без учета собственного веса плиты					По прочности	По водонепроницаемости		
		Расчетная	Нормативн.	Расчетная	Нормативн.		т	м³			кг	кг
Предварительно напрягаемая арматура класса А-IIIв	ПАIIIв 3х6 – 1-К ПАIIIв 3х6 – 1-КП	350	300	175	140	2Ф16АIIIв			250	В-4 В-6	77,1	0,7
	ПАIIIв 3х6 – 2-К ПАIIIв 3х6 – 2-КП	450	380	275	220	2Ф18АIIIв				В-4 В-6	87,7	"
	ПАIIIв 3х6 – 3-К ПАIIIв 3х6 – 3-КП	560	460	385	300	2Ф20АIIIв			300	В-4 В-6	103,1	"
	ПАIIIв 3х6 – 4-К ПАIIIв 3х6 – 4-КП	680	550	505	390	2Ф22АIIIв				В-4 В-6	111,6	"
	ПАIIIв 3х6 – 5-К ПАIIIв 3х6 – 5-КП	840	660	665	500	4Ф18АIIIв			350	В-4 В-6	138,3	"
	ПАIIIв 3х6 – 6-К ПАIIIв 3х6 – 6-КП	875	690	700	530	4Ф20АIIIв			400	В-4 В-6	161,4	"
Предварительно напрягаемая арматура класса А-IV	ПАIV 3х6 – 1-К ПАIV 3х6 – 1-КП	320	260	145	100	2Ф14АIV	2,65	1,07	250	В-4 В-6	72,7	"
	ПАIV 3х6 – 2-К ПАIV 3х6 – 2-КП	410	340	235	180	2Ф16АIV				В-4 В-6	82,7	"
	ПАIV 3х6 – 3-К ПАIV 3х6 – 3-КП	520	420	345	260	2Ф18АIV			300	В-4 В-6	97,5	"
	ПАIV 3х6 – 4-К ПАIV 3х6 – 4-КП	640	510	465	350	2Ф20АIV				В-4 В-6	105,4	"
	ПАIV 3х6 – 5-К ПАIV 3х6 – 5-КП	770	600	595	440	2Ф22АIV			350	В-4 В-6	126,1	"
	ПАIV 3х6 – 6-К ПАIV 3х6 – 6-КП	875	690	700	530	4Ф18АIV			400	В-4 В-6	150,2	"

12594

Таблица 7

Показатели на одну плиту размером 3×6 м со стержневой арматурой классов $A_т$-IV и $A_т$-V, предназначенную для применения в условиях слабоагрессивных газовых сред.

	Марка плиты	Равномерно распределенная нагрузка, кгс/м²				Предварительно напрягаемая арматура (на плиту)	Масса плиты	Объем бетона	Марка бетона		Расход стали	Расход цинка (алюминия)
		С учетом собственного веса плиты		Без учета собственного веса плиты					по прочности	по водонепроницаемости		
		Расчетная	Нормативн.	Расчетная	Нормативн.		т	м³			кг	кг
Предварительно напрягаемая арматура класса $A_т$-IV	$\frac{ПА_т IV}{3×6}$-2-К $\frac{ПА_т IV}{3×6}$-2-КП	340	280	165	120	2Ф16$A_т$IV	2,65	1,07	250	В-4 В-6	82,7	"
	$\frac{ПА_т IV}{3×6}$-3-К $\frac{ПА_т IV}{3×6}$-3-КП	410	330	235	170	2Ф18$A_т$IV			300	В-4 В-6	97,5	"
	$\frac{ПА_т IV}{3×6}$-4-К $\frac{ПА_т IV}{3×6}$-4-КП	460	370	285	210	2Ф20$A_т$IV				В-4 В-6	105,4	"
	$\frac{ПА_т IV}{3×6}$-5-К $\frac{ПА_т IV}{3×6}$-5-КП	540	430	365	270	2Ф22$A_т$IV			350	В-4 В-6	120,0	"
	$\frac{ПА_т IV}{3×6}$-6-К $\frac{ПА_т IV}{3×6}$-6-КП	640	500	465	340	4Ф18$A_т$IV			400	В-4 В-6	150,2	"
Предварительно напрягаемая арматура класса $A_т$-V	$\frac{ПА_т V}{3×6}$-1-К $\frac{ПА_т V}{3×6}$-1-КП	300	250	125	90	2Ф12$A_т$V			300	В-4 В-6	68,7	"
	$\frac{ПА_т V}{3×6}$-2-К $\frac{ПА_т V}{3×6}$-2-КП	380	320	205	160	2Ф14$A_т$V				В-4 В-6	78,3	"
	$\frac{ПА_т V}{3×6}$-3-К $\frac{ПА_т V}{3×6}$-3-КП	470	380	295	220	2Ф16$A_т$V				В-4 В-6	92,5	"
	$\frac{ПА_т V}{3×6}$-4-К $\frac{ПА_т V}{3×6}$-4-КП	560	450	385	290	2Ф18$A_т$V			350	В-4 В-6	99,8	"
	$\frac{ПА_т V}{3×6}$-5-К $\frac{ПА_т V}{3×6}$-5-КП	630	500	455	340	2Ф20$A_т$V				В-4 В-6	113,8	"
	$\frac{ПА_т V}{3×6}$-6-К $\frac{ПА_т V}{3×6}$-6-КП	720	570	545	410	4Ф16$A_т$V			400	В-4 В-6	140,2	"

ТК	Железобетонные плиты покрытий длиной 6 м
1973	Пояснительная записка

г. Москва | Дата выпуска 1973

Показатели на одну плиту размером 3×6м со стержневой арматурой классов А-V и Ат-VII предназначенную для применения в условиях слабо- и среднеагрессивных* газовых сред.

	Марка плиты	Равномерно распределенная нагрузка кгс/м²				Предварительно напрягаемая арматура (на плиту)	Масса плиты	Объем бетона	Марка бетона		Расход стали	Расход цинка (алюминия)
		с учетом собственного веса плиты		без учета собственного веса плиты					по прочности	по водонепроницаемости		
		Расчетная	Нормативн.	Расчетная	Нормативн.		т	м³			кг	кг
Предварительно напрягаемая арматура класса А-V	ПА V / 3×6 — 1-К	310	260	135	100	2Ф12А V	2,65	1,07	300	В-4	68,7	0,7
	ПА V / 3×6 — 1-КП	300	250	125	90					В-6		
	ПА V / 3×6 — 2-К	410	340	235	180	2Ф14А V				В-4	78,3	"
	ПА V / 3×6 — 2-КП	380	320	205	160					В-6		
	ПА V / 3×6 — 3-К	520	420	345	260	2Ф16А V				В-4	92,5	"
	ПА V / 3×6 — 3-КП	470	380	295	220					В-6		
	ПА V / 3×6 — 4-К	650	520	475	360	2Ф18А V			350	В-4	99,8	"
	ПА V / 3×6 — 4-КП	560	450	385	290					В-6		
	ПА V / 3×6 — 5-К	770	600	595	440	2Ф20А V				В-4	119,9	"
	ПА V / 3×6 — 5-КП	630	500	455	340					В-6		
	ПА V / 3×6 — 6-К	875	690	700	530	4Ф16А V			400	В-4	140,2	"
	ПА V / 3×6 — 6-КП	720	570	545	410					В-6		
Предварительно напрягаемая арматура класса Ат-VII	ПАт VII / 3×6 — 1-К	350	290	175	130	2Ф12Ат VII			350	В-4	68,7	"
	ПАт VII / 3×6 — 1-КП									В-6		
	ПАт VII / 3×6 — 2-К	450	360	275	200	2Ф14Ат VII			400	В-4	78,3	"
	ПАт VII / 3×6 — 2-КП									В-6		
	ПАт VII / 3×6 — 3-К	590	470	415	310	2Ф16Ат VII				В-4	92,5	"
	ПАт VII / 3×6 — 3-КП									В-6		
	ПАт VII / 3×6 — 4-К	680	540	505	380	2Ф18Ат VII				В-4	99,8	"
	ПАт VII / 3×6 — 4-КП									В-6		
	ПАт VII / 3×6 — 5-К	800	620	625	460	2Ф20Ат VII			450**	В-4	119,9	"
	ПАт VII / 3×6 — 5-КП									В-6		

* Плиты, армированные термически упрочненной сталью класса Ат-VII, допускается применять только в слабоагрессивной газовой среде.

** В плите марки ПАт VII / 3×6 - 5-К; (-КП) допускается применение бетона марки 400 при содержании крупного заполнителя не менее 820 л. на 1м³ бетона.

12594

ТК	Железобетонные плиты покрытий длиной 6м	Серия 1.465-7
1973	Пояснительная записка.	Вып. 0

Таблица

Показатели на одну плиту размером 3×6 м с проволочной и прядевой арматурой классов Вр-II и П-
предназначенную для применения в условиях слабо- и среднеагрессивных газовых сред.

	Марка плиты	Равномерно распределенная нагрузка, кгс/м²				Предварительно напрягаемая арматура (на плиту)	Масса плиты	Объем бетона	Марка бетона		Расход стали	Расход цинка (алюминия)
		С учетом собственного веса плиты		Без учета собственного веса плиты					По прочности	По водонепроницаемости		
		Расчетная	Нормативн.	Расчетная	Нормативн.		т	м³			кг	кг
Предварительно напрягаемая арматура класса Вр-II	ПВр II/3×6 -1-К ПВр II/3×6 -1-КП	350	290	175	130	8Ф5Вр II	2,65	1,07	300	В-4 В-6	65,3	0,7
	ПВр II/3×6 -2-К ПВр II/3×6 -2-КП	450	360	275	200	12Ф5Вр II				В-4 В-6	74,5	"
	ПВр II/3×6 -3-К ПВр II/3×6 -3-КП	550	450	375	290	16Ф5Вр II				В-4 В-6	87,7	"
	ПВр II/3×6 -4-К ПВр II/3×6 -4-КП	680	540	505	380	20Ф5Вр II			400	В-4 В-6	93,8	"
	ПВр II/3×6 -5-К ПВр II/3×6 -5-КП	800	620	625	460	24Ф5Вр II				В-4 В-6	111,9	"
Предварительно напрягаемая арматура класса П-7	ПП7/3×6 -1-К ПП7/3×6 -1-КП	390	320	215	160	2Ф12П7			350	В-4 В-5	66,7	"
	ПП7/3×6 -2-К ПП7/3×6 -2-КП	550	450	375	290	2Ф15П7			400	В-4 В-6	86,9	"
	ПП7/3×6 -3-К ПП7/3×6 -3-КП	630	510	455	350	4Ф12П7				В-4 В-6	93,0	"
	ПП7/3×6 -4-К ПП7/3×6 -4-КП	860	680	685	520	4Ф15П7				В-4 В-6	117,1	"

125

ТК	Железобетонные плиты покрытий длиной 6 м	С 1.
1973	Пояснительная записка	Вып

Показатели на одну плиту размером 3×6 м для леекосбрасываемой кровли, предназначенную для применения в условиях неагрессивных газовых сред.

Класс напрягаемой арматуры	Марка плиты	Равномерно распределенная нагрузка, кгс/м²				Предварительно напрягаемая арматура (на плиту)	Масса плиты	Объем бетона	Марка бетона	Расход стали
		С учетом собственного веса плиты		Без учета собственного веса плиты						
		Расчетная	Нормативн.	Расчетная	Нормативн.		т	м³		кг
Стержневая класса А-III в	ПЛА III в / 3×6 -1	340	290	220	180	2Ф16А III в			250	83,1
	ПЛА III в / 3×6 -2	420	350	300	240	2Ф18А III в			300	97,9
	ПЛА III в / 3×6 -3	510	420	390	310	2Ф20А III в				103,5
	ПЛА III в / 3×6 -4	610	490	490	380	2Ф22А III в			350	118,1
Стержневая класса А-IV или Ат-IV	ПЛА IV / 3×6 -1; ПЛАт IV / 3×6 -1	340	290	220	180	2Ф14А IV (Ат IV)			250	78,7
	ПЛА IV / 3×6 -2; ПЛАт IV / 3×6 -2	420	350	300	240	2Ф16А IV (Ат IV)			300	92,9
	ПЛА IV / 3×6 -3; ПЛАт IV / 3×6 -3	510	420	390	310	2Ф18А IV (Ат IV)				97,9
	ПЛА IV / 3×6 -4; ПЛАт IV / 3×6 -4	610	490	490	380	2Ф20А IV (Ат IV)			350	111,9
Стержневая класса А-V или Ат-V	ПЛА V / 3×6 -1, ПЛАт V / 3×6 -1	310	270	190	160	2Ф12А V (Ат V)			300	74,7
	ПЛА V / 3×6 -2, ПЛАт V / 3×6 -2	420	350	300	240	2Ф14А V (Ат V)				88,5
	ПЛА V / 3×6 -3, ПЛАт V / 3×6 -3	510	420	390	310	2Ф16А V (Ат V)				92,9
	ПЛА V / 3×6 -4, ПЛАт V / 3×6 -4	610	490	490	380	2Ф18А V (Ат V)	1,75	0,7	400	106,3
Стержневая класса Ат-VI	ПЛАт VI / 3×6 -1	290	240	170	130	2Ф12Ат VI			350	74,7
	ПЛАт VI / 3×6 -2	370	300	250	190	2Ф14Ат VI			400	78,7
	ПЛАт VI / 3×6 -3	490	390	370	280	2Ф16Ат VI				92,9
	ПЛАт VI / 3×6 -4	520	420	400	310	2Ф18Ат VI				97,9
Высокопрочная проволока класса Вр-II	ПЛВр II / 3×6 -1	290	240	170	130	8Ф5Вр II			300	71,3
	ПЛВр II / 3×6 -2	400	320	280	210	12Ф5Вр II				84,7
	ПЛВр II / 3×6 -3	490	390	370	280	16Ф5Вр II			350	88,3
	ПЛВр II / 3×6 -4	570	450	450	340	20Ф5Вр II			400	100,3
Арматурные канаты (пряди) класса П-7	ПЛП7 / 3×6 -1	360	290	240	180	2Ф12П7			350	72,7
	ПЛП7 / 3×6 -2	500	400	360	290	2Ф15П7			400	87,3
	ПЛП7 / 3×6 -3	610	490	490	380	4Ф12П7				99,5

12594

ТК	Железобетонные плиты покрытий длиной 6 м.	Серия 1.465-7
1973	Пояснительная записка	Вып. 0

Показатели на одну плиту размером 3×6м для легкосбрасываемой кровли, предназначенную для применения в условиях слабо- и среднеагрессивных газовых сред.

Таблица

Марка напрягаемой арматуры	Марка плиты	Равномерно распределенная нагрузка, кгс/м²				Предварительно напрягаемая арматура (на плиту)	Масса плиты	Объем бетона	Марка бетона		Расход стали	Расход цинка (алюминия)
		С учетом собственного веса плиты		Без учета собственного веса плиты					по прочности	по водонепроницаемости		
		Расчетная	Нормативн.	Расчетная	Нормативн.		т	м³			кг	кг
Стержневая класса А-III в	ПЛА III в / 3×6 -1-К	340	290	220	180	2Ф16А III в	1,75	0,7	250	В-4	83,1	0,7
	ПЛА III в / 3×6 -1-КП									В-6		
	ПЛА III в / 3×6 -2-К	420	350	300	240	2Ф18А III в			300	В-4	97,9	
	ПЛА III в / 3×6 -2-КП									В-6		
	ПЛА III в / 3×6 -3-К	510	420	390	310	2Ф20А III в				В-4	103,5	
	ПЛА III в / 3×6 -3-КП									В-6		
	ПЛА III в / 3×6 -4-К	610	490	490	380	2Ф22А III в			350	В-4	118,1	
	ПЛА III в / 3×6 -4-КП									В-6		
Стержневая класса А-IV	ПЛА IV / 3×6 -1-К	310	270	190	160	2Ф14А IV			250	В-4	78,7	
	ПЛА IV / 3×6 -1-КП									В-6		
	ПЛА IV / 3×6 -2-К	380	320	260	210	2Ф16А IV			300	В-4	92,9	
	ПЛА IV / 3×6 -2-КП									В-6		
	ПЛА IV / 3×6 -3-К	480	400	360	290	2Ф18А IV				В-4	97,9	
	ПЛА IV / 3×6 -3-КП									В-6		
	ПЛА IV / 3×6 -4-К	570	460	450	350	2Ф20А IV			350	В-4	111,9	
	ПЛА IV / 3×6 -4-КП									В-6		
Стержневая класса А-V	ПЛА V / 3×6 -1-К	290	240	170	130	2Ф12А V			300	В-4	74,7	
	ПЛА V / 3×6 -2-К	380	320	260	210	2Ф14А V				В-6		
	ПЛА V / 3×6 -2-КП	320	260	200	150				300	В-4	88,5	
	ПЛА V / 3×6 -3-К	480	400	360	290	2Ф16А V				В-6		
	ПЛА V / 3×6 -3-КП	400	320	280	210					В-4	92,9	
	ПЛА V / 3×6 -4-К	570	460	450	350	2Ф18А V				В-6		
	ПЛА V / 3×6 -4-КП	480	400	360	290				400	В-4	106,3	
										В-6		

1254

ТК	Железобетонные плиты покрытий длиной 6м	Се... 1.
1973	Пояснительная записка	Вып.

1973

...тели на одну плиту размером 3×6 м для легкосбрасываемой кровли, предназначенную для применения в условиях слабо- и среднеагрессивных газовых сред.

...сс ...ваемой ...туры.	Марка плиты.	Равномерно распределенная нагрузка, кгс/м²				Предварительно напрягаемая арматура (на плиту)	Масса плиты	Объем бетона	Марка бетона		Расход стали	Расход цинка (алюминия)
		С учетом собственного веса плиты		Без учета собственного веса плиты					по прочности	по водонепроницаемости		
		Расчетная	Нормативн.	Расчетная	Нормативн.		т	м³			кг	кг
...сневая ...са IV	ПЛАт IV/3×6 - 2-К; ПЛАт IV/3×6 - 2-КП	310	250	190	140	2Ф16Ат IV	1,75	0,7	300	В-4; В-6	92,9	0,7
	ПЛАт IV/3×6 - 3-К; ПЛАт IV/3×6 - 3-КП	400	320	280	210	2Ф18Ат IV				В-4; В-6	97,9	
	ПЛАт IV/3×6 - 4-К; ПЛАт IV/3×6 - 4-КП	440	350	320	240	2Ф20Ат IV			350	В-4; В-6	111,9	
...сневая ...са V	ПЛАт V/3×6 - 2-К; ПЛАт V/3×6 - 2-КП	320	260	200	150	2Ф14Ат V			300	В-4; В-6	88,5	
	ПЛАт V/3×6 - 3-К; ПЛАт V/3×6 - 3-КП	400	320	280	210	2Ф16Ат V				В-4; В-6	92,9	
	ПЛАт V/3×6 - 4-К; ПЛАт V/3×6 - 4-КП	480	400	360	290	2Ф18Ат V			400	В-4; В-6	106,3	
...сневая ...са VI	ПЛАт VI/3×6 - 1-К; ПЛАт VI/3×6 - 1-КП	290	240	170	130	2Ф12Ат VI			350	В-4; В-6	74,7	
	ПЛАт VI/3×6 - 2-К; ПЛАт VI/3×6 - 2-КП	370	300	250	190	2Ф14Ат VI			400	В-4; В-6	78,7	
	ПЛАт VI/3×6 - 3-К; ПЛАт VI/3×6 - 3-КП	490	390	370	280	2Ф16Ат VI				В-4; В-6	92,9	
	ПЛАт VI/3×6 - 4-К; ПЛАт VI/3×6 - 4-КП	520	420	400	310	2Ф18Ат VI				В-4; В-6	97,9	
...проч- ...волоко ...а II	ПЛВр II/3×6 - 1-К; ПЛВр II/3×6 - 1-КП	290	240	170	130	8Ф5Вр II			300	В-4; В-6	71,3	
	ПЛВр II/3×6 - 2-К; ПЛВр II/3×6 - 2-КП	400	320	280	210	12Ф5Вр II				В-4; В-6	84,7	
	ПЛВр II/3×6 - 3-К; ПЛВр II/3×6 - 3-КП	490	390	370	280	16Ф5Вр II			350	В-4; В-6	88,3	
	ПЛВр II/3×6 - 4-К; ПЛВр II/3×6 - 4-КП	570	450	450	340	20Ф5Вр II			400	В-4; В-6	100,3	
...урные ...и ...а П-7	ПЛП7/3×6 - 1-К; ПЛП7/3×6 - 1-КП	360	290	240	180	2Ф12П7			350	В-4; В-6	72,7	
	ПЛП7/3×6 - 2-К; ПЛП7/3×6 - 2-КП	500	400	380	290	2Ф15П7			400	В-4; В-6	87,3	
	ПЛП7/3×6 - 3-К; ПЛП7/3×6 - 3-КП	610	490	490	380	4Ф12П7				В-4; В-6	99,5	

12594

...ание. Стержневая арматура класса Ат-IV, Ат-V и Ат-VI применяется только в слабоагрессивной газовой среде.

ТК	Железобетонные плиты покрытий длиной 6 м	Серия 1.465-7
1973	Пояснительная записка.	Вып. 0

Таблица 13.

Показатели на одну плиту размером 1,5×6 м предназначенную для применения в условиях неагрессивных газовых сред.

Класс напрягаемой арматуры	Марка плиты	Равномерно распределенная нагрузка кгс/м²				Предварительно напрягаемая арматура (на плиту)	Масса плиты	Объем бетона	Марка бетона	Расход стали
		С учетом собственного веса плиты		Без учета собственного веса плиты						
		Расчетная	Нормативн.	Расчетная	Нормативн.		т	м³		кг
Стержневая класса $A\,III_в$	$\frac{ПА\,III_в}{1,5\times6}-1$	560	460	360	280	$2Ф14A\,III_в$			200	41,5
	$\frac{ПА\,III_в}{1,5\times6}-2$	700	550	500	370	$2Ф16A\,III_в$			200	53,5
	$\frac{ПА\,III_в}{1,5\times6}-3$	900	710	700	530	$2Ф18A\,III_в$			250	63,5
	$\frac{ПА\,III_в}{1,5\times6}-4$	1100	870	900	690	$2Ф20A\,III_в$			300	78,9
	$\frac{ПА\,III_в}{1,5\times6}-5$	1350	1040	1150	860	$2Ф22A\,III_в$			350	85,1
Стержневая класса $A-IV$ или $A_т-IV$	$\frac{ПА\,IV}{1,5\times6}-1$; $\frac{ПА_т\,IV}{1,5\times6}-1$	520	420	320	240	$2Ф12A\,IV(A_т\,IV)$			200	37,5
	$\frac{ПА\,IV}{1,5\times6}-2$; $\frac{ПА_т\,IV}{1,5\times6}-2$	700	550	500	370	$2Ф14A\,IV(A_т\,IV)$	1,5	0,615	200	49,1
	$\frac{ПА\,IV}{1,5\times6}-3$; $\frac{ПА_т\,IV}{1,5\times6}-3$	900	710	700	530	$2Ф16A\,IV(A_т\,IV)$			250	58,5
	$\frac{ПА\,IV}{1,5\times6}-4$; $\frac{ПА_т\,IV}{1,5\times6}-4$	1100	870	900	690	$2Ф18A\,IV(A_т\,IV)$			300	73,3
	$\frac{ПА\,IV}{1,5\times6}-5$; $\frac{ПА_т\,IV}{1,5\times6}-5$	1350	1040	1150	860	$2Ф20A\,IV(A_т\,IV)$			350	78,9
Стержневая класса $A-V$ или $A_т-V$	$\frac{ПА\,V}{1,5\times6}-1$; $\frac{ПА_т\,V}{1,5\times6}-1$	640	510	440	330	$2Ф12A\,V(A_т\,V)$				37,5
	$\frac{ПА\,V}{1,5\times6}-2$; $\frac{ПА_т\,V}{1,5\times6}-2$	870	690	670	510	$2Ф14A\,V(A_т\,V)$			300	49,1
	$\frac{ПА\,V}{1,5\times6}-3$; $\frac{ПА_т\,V}{1,5\times6}-3$	1100	870	900	690	$2Ф16A\,V(A_т\,V)$				68,3
	$\frac{ПА\,V}{1,5\times6}-4$; $\frac{ПА_т\,V}{1,5\times6}-4$	1350	1040	1150	860	$2Ф18A\,V(A_т\,V)$			350	73,3

12594

ТК	Железобетонные плиты покрытий длиной 6 м	Сер. 1.
1973	Пояснительная записка	Вып.

Таблица 13.

	Расход стали кг
0	41,5
0	53,5
0	63,5
0	78,9
0	85,1
0	37,5
0	49,1
0	58,5
0	73,3
0	78,9
	37,5
00	49,1
	68,3
50	73,3

12594

длиной 6м	Сер. 1.
иса	Вып.

Таблица 14.

Показатели на одну плиту размером 1,5×6м предназначенную для применения в условиях неагрессивных газовых сред.

Класс напрягаемой арматуры	Марка плиты	Равномерно распределенная нагрузка, кгс/м²				Предварительно напрягаемая арматура (на плиту)	Масса плиты т	Объем бетона м³	Марка бетона	Расход стали кг
		С учетом собственного веса плиты		Без учета собственного веса плиты						
		Расчетная	Нормативн.	Расчетная	Нормативн.					
Стержневая класса A_T-VI	ПА$_T$ VI / 1,5×6 -1	690	540	490	360	2Ф12 A_T VI	1,5	0,615	350	45,1
	ПА$_T$ VI / 1,5×6 -2	870	690	670	510	2Ф14 A_T VI			400	49,1
	ПА$_T$ VI / 1,5×6 -3	1050	820	850	640	2Ф16 A_T VI				68,3
	ПА$_T$ VI / 1,5×6 -4	1200	930	1000	750	2Ф18 A_T VI				73,3
Высокопрочная проволока класса Вр-II	ПВр II / 1,5×6 -1	620	500	420	320	8Ф5 Вр II			300	34,1
	ПВр II / 1,5×6 -2	900	710	700	530	12Ф5 Вр II				45,3
	ПВр II / 1,5×6 -3	1050	830	850	650	16Ф5 Вр II			350	63,7
	ПВр II / 1,5×6 -4	1300	1020	1100	840	20Ф5 Вр II			400	67,3
Арматурные канаты (пряди) класса П-7	ПП 7 / 1,5×6 -1	780	620	580	440	2Ф12 П7			350	43,1
	ПП 7 / 1,5×6 -2	1050	830	850	650	2Ф15 П7			400	62,7
	ПП 7 / 1,5×6 -3	1270	980	1070	800	4Ф12 П7				66,5

12594

ТК	Железобетонные плиты покрытый длиной 6м	Серия 1.465-7
1971	Пояснительная записка	Вып. 0

1973	Пояснительная записка	

Таблица 15

Показатели на одну плиту размером 1,5×6 м, предназначенную для применения в условиях слабо- и среднеагрессивных газовых сред.

Класс напрягаемой арматуры	Марка плиты	Равномерно распределенная нагрузка кгс/м²				Предварительно напрягаемая арматура (на плиту)	Масса плиты	Объем бетона	Марка бетона		Расход стали	Расход цинка (алюминия)
		С учетом собственного веса плиты		Без учета собственного веса плиты					По прочности	По водонепроницаемости		
		Расчетная	Нормативн.	Расчетная	Нормативн.		т	м³			кг	кг
Стержневая класса $A\,III_в$	$\frac{ПА\,III_в}{1,5\times6}$ -1-К $\frac{ПА\,III_в}{1,5\times6}$ -1-КП	560	460	360	280	$2Ф14A\,III_в$	1,5	0,615	200	В-4 В-6	41,5	0,6
	$\frac{ПА\,III_в}{1,5\times6}$ -2-К $\frac{ПА\,III_в}{1,5\times6}$ -2-КП	700	550	500	370	$2Ф16A\,III_в$			200	В-4 В-6	53,5	
	$\frac{ПА\,III_в}{1,5\times6}$ -3-К $\frac{ПА\,III_в}{1,5\times6}$ -3-КП	900	710	700	530	$2Ф18A\,III_в$			250	В-4 В-6	63,5	
	$\frac{ПА\,III_в}{1,5\times6}$ -4-К $\frac{ПА\,III_в}{1,5\times6}$ -4-КП	1100	870	900	690	$2Ф20A\,III_в$			300	В-4 В-6	78,9	
	$\frac{ПА\,III_в}{1,5\times6}$ -5-К $\frac{ПА\,III_в}{1,5\times6}$ -5-КП	1350	1040	1150	860	$2Ф22A\,III_в$			350	В-4 В-6	85,1	
Стержневая класса $A\text{-}IV$	$\frac{ПА\,IV}{1,5\times6}$ -1-К $\frac{ПА\,IV}{1,5\times6}$ -1-КП	470	380	270	200	$2Ф12A\,IV$			200	В-4 В-6	37,5	
	$\frac{ПА\,IV}{1,5\times6}$ -2-К $\frac{ПА\,IV}{1,5\times6}$ -2-КП	630	510	430	330	$2Ф14A\,IV$			200	В-4 В-6	49,1	
	$\frac{ПА\,IV}{1,5\times6}$ -3-К $\frac{ПА\,IV}{1,5\times6}$ -3-КП	810	650	610	470	$2Ф16A\,IV$			250	В-4 В-6	58,5	
	$\frac{ПА\,IV}{1,5\times6}$ -4-К $\frac{ПА\,IV}{1,5\times6}$ -4-КП	1000	800	800	620	$2Ф18A\,IV$			300	В-4 В-6	73,3	
	$\frac{ПА\,IV}{1,5\times6}$ -5-К $\frac{ПА\,IV}{1,5\times6}$ -5-КП	1250	960	1050	780	$2Ф20A\,IV$			350	В-4 В-6	78,9	
Стержневая класса $A\text{-}V$	$\frac{ПА\,V}{1,5\times6}$ -1-К $\frac{ПА\,V}{1,5\times6}$ -1-КП	580	470	380	290	$2Ф12A\,V$			300	В-4 В-6	37,5	
	$\frac{ПА\,V}{1,5\times6}$ -2-К	790	630	590	450	$2Ф14A\,V$				В-4 В-6	49,1	
	$\frac{ПА\,V}{1,5\times6}$ -2-КП	670	530	470	350							
	$\frac{ПА\,V}{1,5\times6}$ -3-К	1000	800	800	620	$2Ф16A\,V$				В-4 В-6	68,3	
	$\frac{ПА\,V}{1,5\times6}$ -3-КП	880	690	680	510							
	$\frac{ПА\,V}{1,5\times6}$ -4-К	1200	940	1000	760	$2Ф18A\,V$			350	В-4 В-6	73,3	
	$\frac{ПА\,V}{1,5\times6}$ -4-КП	1080	830	880	650							

ТК	Железобетонные плиты покрытий длиной 6 м	Се… 1.4…
1973	Пояснительная записка	Вз-…

Показате…

Класс напрягаем. арматуры
Стержневая класса $A_т\text{-}IV$
Стержневая класса $A_т\text{-}V$
Стержневая класса $A_т\text{-}VI$

12…

Показатели на одну плиту размером 1,5×6 м, предназначенную для применения в условиях слабоагрессивных газовых сред

Класс напрягаем. арматуры	Марка плиты	Равномерно распределенная нагрузка, кгс/м²				Предварительно напрягаемая арматура (на плиту)	Масса плиты, т	Объем бетона, м³	Марка бетона по прочности	Марка бетона по водонепроницаемости	Расход стали, кг	Расход цинка (алюминия), кг
		С учетом собственного веса плиты		Без учета собственного веса плиты								
		Расчетная	Нормативн.	Расчетная	Нормативная							
Стержневая класса $A_т$-IV	$\frac{ПА_т\,IV}{1,5×6}$-2-К; $\frac{ПА_т\,IV}{1,5×6}$-2-КП	500	400	300	220	2Ф14$A_т$-IV	1,5	0,615	200	В-4; В-6	49,1	0,6
	$\frac{ПА_т\,IV}{1,5×6}$-3-К; $\frac{ПА_т\,IV}{1,5×6}$-3-КП	620	500	420	320	2Ф16$A_т$-IV			250	В-4; В-6	58,5	
	$\frac{ПА_т\,IV}{1,5×6}$-4-К; $\frac{ПА_т\,IV}{1,5×6}$-4-КП	760	600	560	420	2Ф18$A_т$-IV			300	В-4; В-6	73,3	
	$\frac{ПА_т\,IV}{1,5×6}$-5-К; $\frac{ПА_т\,IV}{1,5×6}$-5-КП	870	700	670	520	2Ф20$A_т$-IV			350	В-4; В-6	78,9	
Стержневая класса $A_т$-V	$\frac{ПА_т\,V}{1,5×6}$-1-К; $\frac{ПА_т\,V}{1,5×6}$-1-КП	580	470	380	290	2Ф12$A_т$-V			300	В-4; В-6	37,5	
	$\frac{ПА_т\,V}{1,5×6}$-2-К; $\frac{ПА_т\,V}{1,5×6}$-2-КП	670	530	470	350	2Ф14$A_т$-V				В-4; В-6	49,1	
	$\frac{ПА_т\,V}{1,5×6}$-3-К; $\frac{ПА_т\,V}{1,5×6}$-3-КП	880	690	680	510	2Ф16$A_т$-V				В-4; В-6	68,3	
	$\frac{ПА_т\,V}{1,5×6}$-4-К; $\frac{ПА_т\,V}{1,5×6}$-4-КП	1080	830	880	650	2Ф18$A_т$-V			350	В-4; В-6	73,3	
Стержневая класса $A_т$-VI	$\frac{ПА_т\,VI}{1,5×6}$-1-К; $\frac{ПА_т\,VI}{1,5×6}$-1-КП	690	540	490	360	2Ф12$A_т$-VI			350	В-4; В-6	45,1	
	$\frac{ПА_т\,VI}{1,5×6}$-2-К; $\frac{ПА_т\,VI}{1,5×6}$-2-КП	870	690	670	510	2Ф14$A_т$-VI			400	В-4; В-6	49,1	
	$\frac{ПА_т\,VI}{1,5×6}$-3-К; $\frac{ПА_т\,VI}{1,5×6}$-3-КП	1050	820	850	640	2Ф16$A_т$-VI				В-4; В-6	68,3	
	$\frac{ПА_т\,VI}{1,5×6}$-4-К; $\frac{ПА_т\,VI}{1,5×6}$-4-КП	1200	930	1000	750	2Ф18$A_т$-VI				В-4; В-6	73,3	

12594

ТК	Железобетонные плиты покрытий длиной 6 м.	Серия 1.465-7
1973	Пояснительная записка	Вып. 0

Таблица

Показатели на одну плиту размером 1,5×6 м, предназначенную для применения в условиях слабо и среднеагрессивных газовых сред

Класс напрягаем. арматуры	Марка плиты	Равномерно распределенная нагрузка, кгс/м²				Предварительно напрягаемая арматура (на плиту)	Масса плиты	Объем бетона	Марка бетона		Расход стали	Расход цинка (алюминия)
		с учетом собственного веса плиты		без учета собственного веса плиты					по прочности	по водонепроницаемости		
		расчетная	нормативн.	расчетная	нормативн.		т	м³			кг	кг
Высокопрочная проволока класса Вр-II	ПВр II 1,5×6 -1-К ПВр II 1,5×6 -1-КП	620	500	420	320	8Ф5Вр-II	1,5	0,615	300	В-4 В-6	34,1	0,6
	ПВр II 1,5×6 -2-К ПВр II 1,5×6 -2-КП	900	710	700	530	12Ф5Вр-II				В-4 В-6	45,3	
	ПВр II 1,5×6 -3-К ПВр II 1,5×6 -3-К-КП	1050	830	850	650	16Ф5Вр-II			350	В-4 В-6	63,7	
	ПВр II 1,5×6 -4-К ПВр II 1,5×6 -4-КП	1300	1020	1100	840	20Ф5Вр-II			400	В-4 В-6	67,3	
Арматурные канаты (пряди) класса П-7	ПП7 1,5×6 -1-К ПП7 1,5×6 -1-КП	780	620	580	440	2Ф12П7			350	В-4 В-6	43,1	
	ПП7 1,5×6 -2-К ПП7 1,5×6 -2-КП	1050	830	850	650	2Ф15П7			400	В-4 В-6	62,7	
	ПП7 1,5×6 -3-К ПП7 1,5×6 -3-КП	1270	980	1070	800	4Ф12П7				В-4 В-6	66,5	

Показате

Класс напрягае арматур
Стержне класса А
Стержне класс А-IV или А
Стержне класс А-V или А
Стержн класс А-VII
Высокопр проволо класса
Арматур канаты класса

Примеча
Величин принято

Таблица 18.

Показатели на одну плиту размером 1,5×6м для легкосбрасываемой кровли, предназначенную для применения в условиях неагрессивных газовых сред.

Класс напрягаемой арматуры	Марка плиты	Равномерно распределенная нагрузка в кгс/м² покрытия (без учета собственного веса плиты)		Равномерно распределенная нагрузка в кгс/п.м продольного ребра плиты (с учетом собственного веса плиты)		Предварительно напрягаемая арматура (на плиту)	Масса плиты	Объем бетона	Марка бетона	Расход стали
		Расчетная	Нормативн.	Расчетная	Нормативн.		т	м³		кг
Стержневая класса $A\text{-}\overline{III}в$	$\frac{ПЛА^{\overline{III}в}}{1,5\times6}$-1	350	290	640	540	$2Ф18A^{\overline{III}в}$	1,15	0,46	250	65,2
	$\frac{ПЛА^{\overline{III}в}}{1,5\times6}$-2	440	350	780	630	$2Ф20A^{\overline{III}в}$			300	78,6
	$\frac{ПЛА^{\overline{III}в}}{1,5\times6}$-3	520	400	900	710	$2Ф22A^{\overline{III}в}$			350	84,8
Стержневая класса $A\text{-}\overline{IV}$ или $A_т\text{-}\overline{IV}$	$\frac{ПЛА^{\overline{IV}}}{1,5\times6}$-1; $\frac{ПЛА_т^{\overline{IV}}}{1,5\times6}$-1	350	290	640	540	$2Ф16A^{\overline{IV}}(A_т^{\overline{IV}})$			250	60,2
	$\frac{ПЛА^{\overline{IV}}}{1,5\times6}$-2; $\frac{ПЛА_т^{\overline{IV}}}{1,5\times6}$-2	440	350	780	630	$2Ф18A^{\overline{IV}}(A_т^{\overline{IV}})$			300	73,0
	$\frac{ПЛА^{\overline{IV}}}{1,5\times6}$-3; $\frac{ПЛА_т^{\overline{IV}}}{1,5\times6}$-3	540	410	920	720	$2Ф20A^{\overline{IV}}(A_т^{\overline{IV}})$			350	78,6
Стержневая класса $A\text{-}\overline{V}$ или $A_т\text{-}\overline{V}$	$\frac{ПЛА^{\overline{V}}}{1,5\times6}$-1; $\frac{ПЛА_т^{\overline{V}}}{1,5\times6}$-1	350	290	640	540	$2Ф14A^{\overline{V}}(A_т^{\overline{V}})$			300	55,8
	$\frac{ПЛА^{\overline{V}}}{1,5\times6}$-2; $\frac{ПЛА_т^{\overline{V}}}{1,5\times6}$-2	440	350	780	630	$2Ф16A^{\overline{V}}(A_т^{\overline{V}})$				68,0
	$\frac{ПЛА^{\overline{V}}}{1,5\times6}$-3; $\frac{ПЛА_т^{\overline{V}}}{1,5\times6}$-3	540	410	920	720	$2Ф18A^{\overline{V}}(A_т^{\overline{V}})$			400	73,0
Стержневая класса $A_т\text{-}\overline{VI}$	$\frac{ПЛА_т^{\overline{VI}}}{1,5\times6}$-1	300	240	560	460	$2Ф14A_т^{\overline{VI}}$			400	55,8
	$\frac{ПЛА_т^{\overline{VI}}}{1,5\times6}$-2	400	310	720	570	$2Ф16A_т^{\overline{VI}}$				68,0
	$\frac{ПЛА_т^{\overline{VI}}}{1,5\times6}$-3	450	340	790	610	$2Ф18A_т^{\overline{VI}}$			400	73,0
Высокопрочная проволока класса $Вр\text{-}\overline{II}$	$\frac{ПЛВр^{\overline{II}}}{1,5\times6}$-1	310	250	580	480	$12Ф5Вр^{\overline{II}}$			300	52,0
	$\frac{ПЛВр^{\overline{II}}}{1,5\times6}$-2	380	300	680	550	$16Ф5Вр^{\overline{II}}$			350	63,4
	$\frac{ПЛВр^{\overline{II}}}{1,5\times6}$-3	440	350	780	630	$20Ф5Вр^{\overline{II}}$			400	67,0
Арматурные канаты (пряди) класса П-7	$\frac{ПЛП7}{1,5\times6}$-1	260	210	510	420	$2Ф12П7$			400	49,8
	$\frac{ПЛП7}{1,5\times6}$-2	380	300	680	550	$2Ф15П7$				62,4
	$\frac{ПЛП7}{1,5\times6}$-3	450	340	790	610	$4Ф12П7$				66,2

Примечание.

Величина собственного веса плиты с заделкой швов принята равной $q^{п}_{св}$ = 140 и $q^{р}_{св}$ = 155 кгс/м².

Таблица 19

Показатели на одну плиту размером 1,5×6м для легкосбрасываемой кровли предназначенную для применения в условиях слабо- и среднеагрессивных газовых сред.

Марка напрягаемой арматуры	Марка плиты	Равномерно распределенная нагрузка в кгс/м² покрытия (без учета собственного веса плиты)		Равномерно распределенная нагрузка в кгс/п.м продольного ребра плиты (с учетом собственного веса плиты).		Предварительно напрягаемая арматура (на плиту)	Масса плиты	Объем бетона	Марка бетона		Расход стали	Расход цинка (алюминия)
		Расчетная	Нормативн.	Расчетная	Нормативн.		т.	м³	По прочности	По водонепроницаемости	кг	кг
Стержневая класса А-III в	ПЛА III в / 1,5×6 -1-К ПЛА III в / 1,5×6 -1-КП	350	290	640	540	2Ф18А III в	1,15	0,46	250	В-4 В-6	65,2	0,6
	ПЛА III в / 1,5×6 -2-К ПЛА III в / 1,5×6 -2-КП	440	350	780	630	2Ф20А III в			300	В-4 В-6	78,6	
	ПЛА III в / 1,5×6 -3-К ПЛА III в / 1,5×6 -3-КП	520	400	900	710	2Ф22А III в			350	В-4 В-6	84,8	
Стержневая класса А-IV	ПЛА IV / 1,5×6 -1-К ПЛА IV / 1,5×6 -1-КП	310	250	580	480	2Ф16А IV			250	В-4 В-6	60,2	
	ПЛА IV / 1,5×6 -2-К	390	300	700	560	2Ф18А IV			300	В-4	73,0	
	ПЛА IV / 1,5×6 -2-КП	330	260	610	500					В-6		
	ПЛА IV / 1,5×6 -4-К	470	370	820	650	2Ф20А IV			350	В-4	78,6	
	ПЛА IV / 1,5×6 -4-КП	440	350	780	640					В-6		
Стержневая класса А-V	ПЛА V / 1,5×6 -1-К	310	250	580	480	2Ф14А V			300	В-4	55,8	
	ПЛА V / 1,5×6 -2-К	390	300	700	560	2Ф16А V			300	В-4	68,0	
	ПЛА V / 1,5×6 -2-КП	310	250	580	480					В-6		
	ПЛА V / 1,5×6 -3-К	410	370	820	650	2Ф18А V			400	В-4	73,0	
	ПЛА V / 1,5×6 -3-КП	400	310	720	570					В-6		

ТК	Железобетонные плиты покрытий длиной 6 м	Сер. 1.46
1973	Пояснительная записка	Вып. 0

Таблица 20

...казатели на одну плиту размером 1,5×6 для легкосбрасываемой кровли предназначенную для применения в условиях слабоагрессивной и среднеагрессивной газовой среды.

...асс ...прягаем. ...матуры	Марка плиты	Равномерно распределенная нагрузка в кгс/м² покрытия (без учета собственного веса плиты)		Равномерно распределенная нагрузка в кгс/п.м. продольного ребра плиты (с учетом собственного веса плиты)		Предварительно напрягаемая арматура (на плиту)	Масса плиты	Объем бетона	Марка бетона		Расход стали	Расход цинка (алюминия)
		Расчетная	Нормативн.	Расчетная	Нормативн.		т	м³	По прочности	По водонепроницаемости	кг	кг
...ержневая ...ласса $A_т$-IV	ПЛА$_т$ IV / 1,5×6 -2-К; ПЛА$_т$ IV / 1,5×6 -2-КП	260	210	510	420	2Ф18А$_т$ IV	1,15	0,46	300	В-4; В-6	73,0	0,6
	ПЛА$_т$ IV / 1,5×6 -3-К; ПЛА$_т$ IV / 1,5×6 -3-КП	350	290	640	540	2Ф20А$_т$ IV			350	В-4; В-6	78,6	
...ержневая ...ласса $A_т$-V	ПЛА$_т$ V / 1,5×6 -2-К; ПЛА$_т$ V / 1,5×6 -2-КП	310	250	580	480	2Ф16А$_т$ V			300	В-4; В-6	68,0	
	ПЛА$_т$ V / 1,5×6 -3-К; ПЛА$_т$ V / 1,5×6 -3-КП	400	310	720	570	2Ф18А$_т$ V			400	В-4; В-6	73,0	
...ержневая ...ласса $A_т$-VI	ПЛА$_т$ VI / 1,5×6 -1-К; ПЛА$_т$ VI / 1,5×6 -1-КП	300	240	560	460	2Ф14А$_т$ VI			400	В-4; В-6	55,8	
	ПЛА$_т$ VI / 1,5×6 -2-К; ПЛА$_т$ VI / 1,5×6 -2-КП	400	310	720	570	2Ф16А$_т$ VI			400	В-4; В-6	68,0	
	ПЛА$_т$ VI / 1,5×6 -3-К; ПЛА$_т$ VI / 1,5×6 -3-КП	450	340	790	610	2Ф18А$_т$ VI			400	В-4; В-6	73,0	
...сокопроч-...я проволока ...класса Вр-II	ПЛВр II / 1,5×6 -1-К; ПЛВр II / 1,5×6 -1-КП	310	250	580	480	12Ф5Вр II			300	В-4; В-6	52,0	
	ПЛВр II / 1,5×6 -2-К; ПЛВр II / 1,5×6 -2-КП	380	300	680	550	16Ф5Вр II			350	В-4; В-6	63,4	
	ПЛВр II / 1,5×6 -3-К; ПЛВр II / 1,5×6 -3-КП	440	350	780	630	20Ф5Вр II			400	В-4; В-6	67,0	
...матурные ...анаты ...ряди) ...ласса П-7	ПЛП7 / 1,5×6 -1-К; ПЛП7 / 1,5×6 -1-КП	260	210	510	420	2Ф12П7			400	В-4; В-6	49,8	
	ПЛП7 / 1,5×6 -2-К; ПЛП7 / 1,5×6 -2-КП	380	300	680	550	2Ф15П7			400	В-4; В-6	62,4	
	ПЛП7 / 1,5×6 -3-К; ПЛП7 / 1,5×6 -3-КП	450	340	790	610	4Ф12П7			400	В-4; В-6	66,2	

...имечание. Плиты с напрягаемой арматурой классов $A_т$-IV, $A_т$-V и $A_т$-VI допускается применять только в слабоагрессивных газовых средах.

ТК	Железобетонные плиты покрытий длиной 6 м.	Серия 1.465-7
1973	Пояснительная записка	Вып. 0

Таблица 19 ...ния

...сход ...тали кг	Расхо... цинка (алюмини...) кг
...5,2	
78,6	
84,8	
60,2	
73,0	0,6
78,6	
55,8	
68,0	
73,0	

125

...линой 6 м | Сер... 1.46... | Вып. 0

Таблица

Равномерно распределенная нагрузка на плиты размером 3×6м, предназначенные для эксплуатации в условиях систематического воздействия повышенных температур $50°C < t° \leq 100°C$.

Марка плиты	Равномерно распределенная нагрузка в кгс/м² при систематическом воздействии повышенной температуры.							
	75 °C				100 °C			
	С учетом собственного веса плиты		Без учета собственного веса плиты		С учетом собственного веса плиты		Без учета собственного веса плиты	
	Расчетная	Нормативная	Расчетная	Нормативная	Расчетная	Нормативная	Расчетная	Нормативная
ПА III в / 3×6 -1	310	260	135	100	300	250	125	90
ПА III в / 3×6 -2	390	320	215	160	380	310	205	150
ПА III в / 3×6 -3	470	380	295	220	460	370	285	210
ПА III в / 3×6 -4	580	460	405	300	560	440	385	280
ПА III в / 3×6 -5	710	560	535	400	690	540	515	380
ПА III в / 3×6 -6	870	680	695	520	850	660	675	500
ПА IV / 3×6 -2	350	290	175	130	340	280	165	120
ПА IV / 3×6 -3	440	360	265	200	430	350	255	190
ПА IV / 3×6 -4	540	440	365	280	520	430	345	270
ПА IV / 3×6 -5	650	520	475	360	630	500	455	340
ПА IV / 3×6 -6	800	630	625	470	780	610	605	450
ПВр II / 3×6 -2	360	300	185	140	340	280	165	120
ПВр II / 3×6 -3	440	360	265	200	420	340	245	180
ПВр II / 3×6 -4	540	430	365	270	520	410	345	250
ПВр II / 3×6 -5	630	500	455	340	590	470	415	310
ПП 7 / 3×6 -1	320	260	145	100	290	240	115	80
ПП 7 / 3×6 -2	430	350	255	190	400	330	225	170
ПП 7 / 3×6 -3	510	410	335	250	470	380	295	220
ПП 7 / 3×6 -4	640	510	465	350	600	480	425	320

Примечание

Нагрузки на плиты, эксплуатируемые в условиях слабо- и среднеагрессивных газовых сред (плиты с индексами „К" и „КП"), принимать по таблице 21.

ТК	Железобетонные плиты покрытий длиной 6м	
1973	Пояснительная записка	

Равномерно

12

Равномерно распределенная нагрузка на плиты размером 1,5×6 м, предназначенные для эксплуатации в условиях систематического воздействия повышенных температур 50 °С < t ≤ 100 °С

Марка плиты	Равномерно распределенная нагрузка в кгс/м² при систематическом воздействии повышенной температуры							
	75 °С				100 °С			
	С учетом собственного веса плиты		Без учета собственного веса плиты		С учетом собственного веса плиты		Без учета собственного веса плиты.	
	Расчетная	Нормативн.	Расчетная	Нормативн.	Расчетная	Нормативн.	Расчетная	Нормативн.
ПА III в / 1,5×6 -1	480	400	280	210	470	390	270	210
ПА III в / 1,5×6 -2	620	500	420	320	610	490	410	310
ПА III в / 1,5×6 -3	780	620	580	440	760	600	560	420
ПА III в / 1,5×6 -4	960	750	760	570	940	730	740	550
ПА III в / 1,5×6 -5	1160	900	960	720	1130	870	930	690
ПА IV / 1,5×6 -1	400	330	200	150	400	330	200	150
ПА IV / 1,5×6 -2	540	440	340	260	530	430	330	250
ПА IV / 1,5×6 -3	700	560	500	380	680	540	480	360
ПА IV / 1,5×6 -4	890	700	690	520	870	680	870	500
ПА IV / 1,5×6 -5	1080	840	880	660	1050	820	850	640
ПВр II / 1,5×6 -1	530	430	330	250	500	410	300	230
ПВр II / 1,5×6 -2	680	550	480	370	640	520	440	340
ПВр II / 1,5×6 -3	810	650	610	470	750	600	550	420
ПВр II / 1,5×6 -4	1050	810	850	630	990	760	790	580
ПП 7 / 1,5×6 -1	620	500	420	320	580	470	380	290
ПП 7 / 1,5×6 -2	820	660	620	480	780	620	580	440
ПП 7 / 1,5×6 -3	1000	780	800	600	900	700	700	520

Примечание

Нагрузки на плиты, эксплуатируемые в условиях слабо- и среднеагрессивных газовых сред (плиты с индексами „К" и „КП"), принимать по таблице 22.

12594

ТК	Железобетонные плиты покрытий длиной 6 м.	Серия 1.465-7
1973	Пояснительная записка	Вып. 0

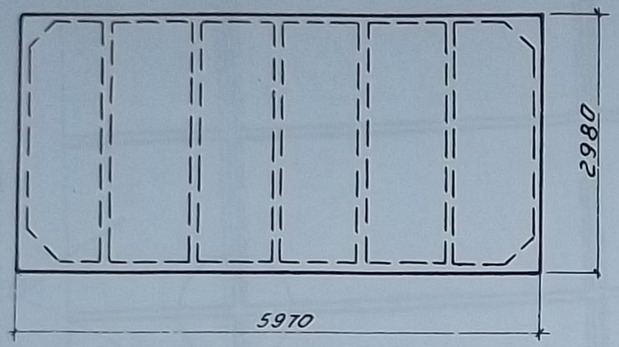

Плиты размером 3×6м
(Выпуск 1)

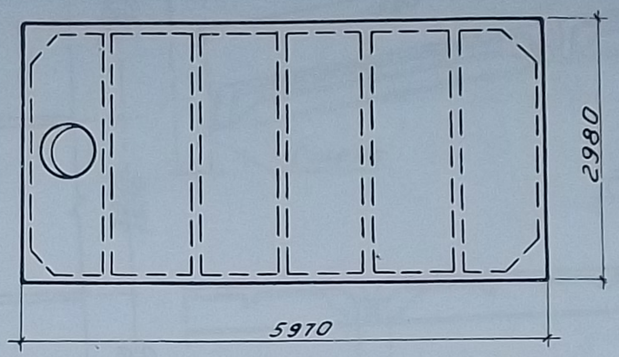

Плиты размером 3×6м с отверстиями диаметром 400 и 700мм (Выпуск 1)

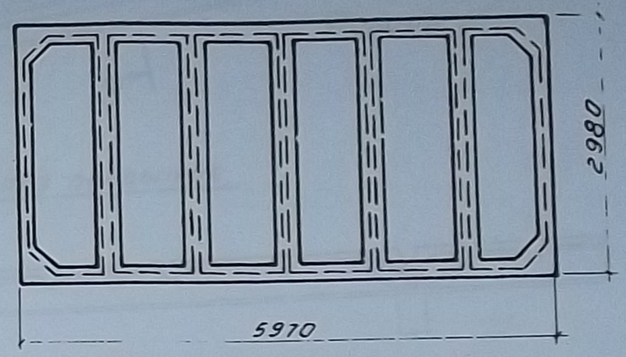

Плиты размером 3×6м
для легкосбрасываемой кровли
(Выпуск 2)

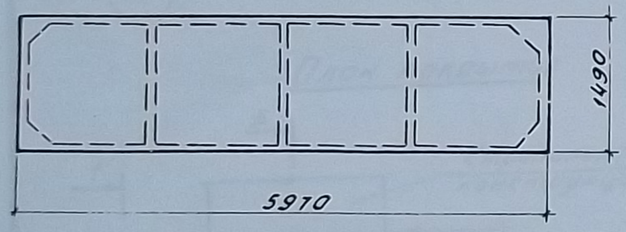

Плиты размером 1,5×6м
(Выпуск 3)

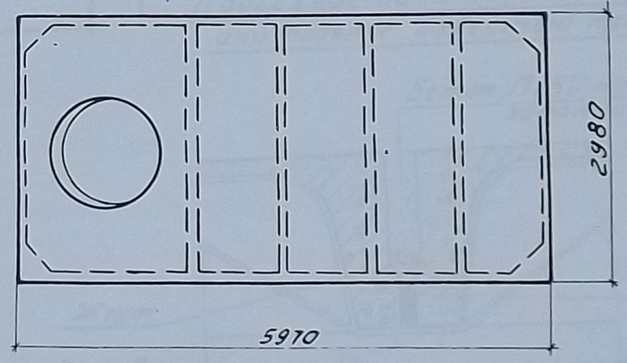

Плиты размером 3×6м с отверстиями диаметром 1000 и 1450мм (Выпуск 1)

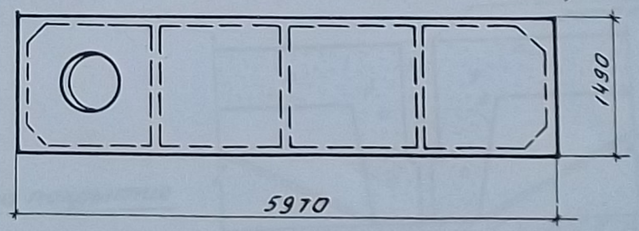

Плиты размером 1,5×6м с отверстиями диаметром 400, 700 и 1000мм (Выпуск 3)

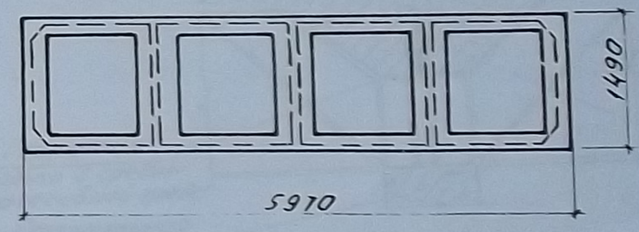

Плиты размером 1,5×6м
для легкосбрасываемой кровли
(Выпуск 4)

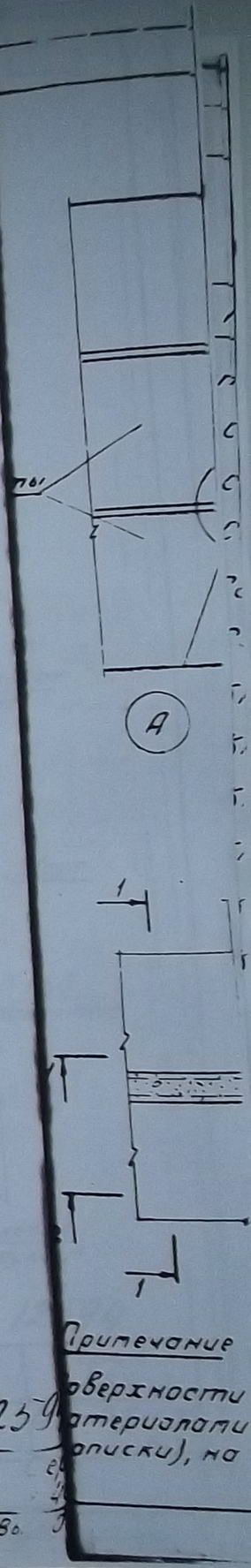

ТК	Железобетонные плиты покрытий длиной 6м	
1973	Номенклатура плит.	80

1259

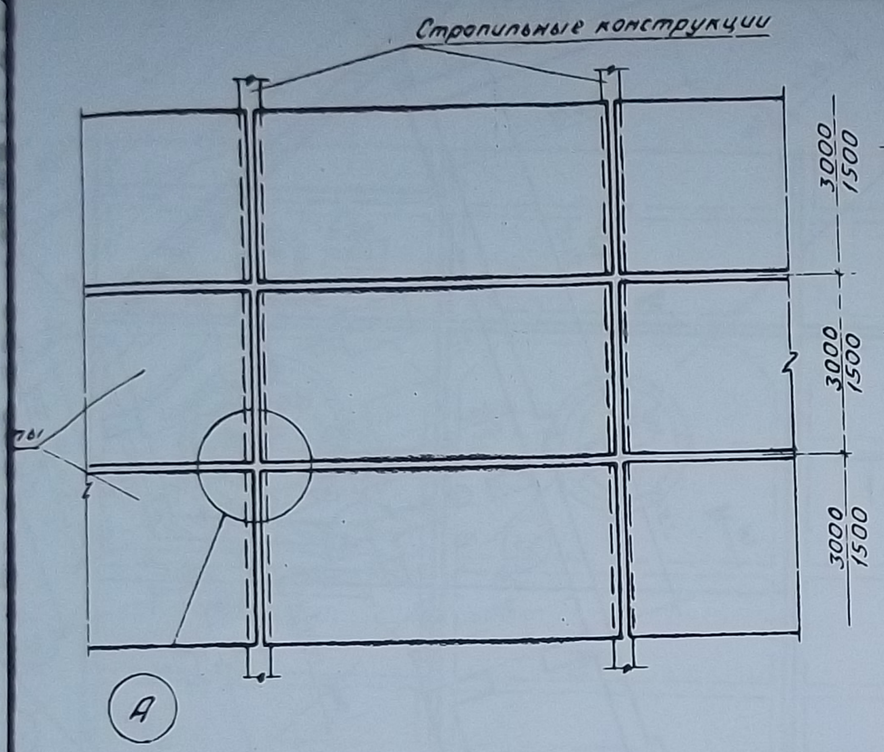

План покрытия

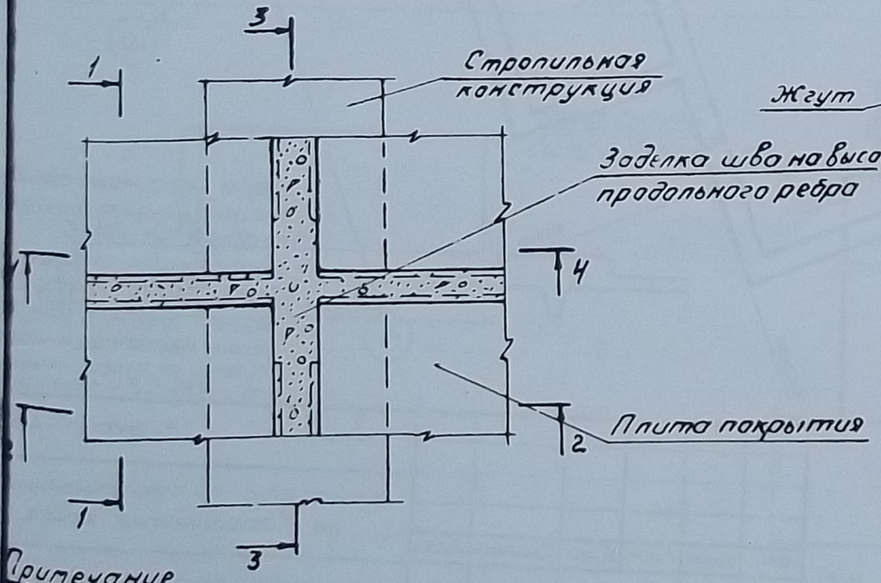

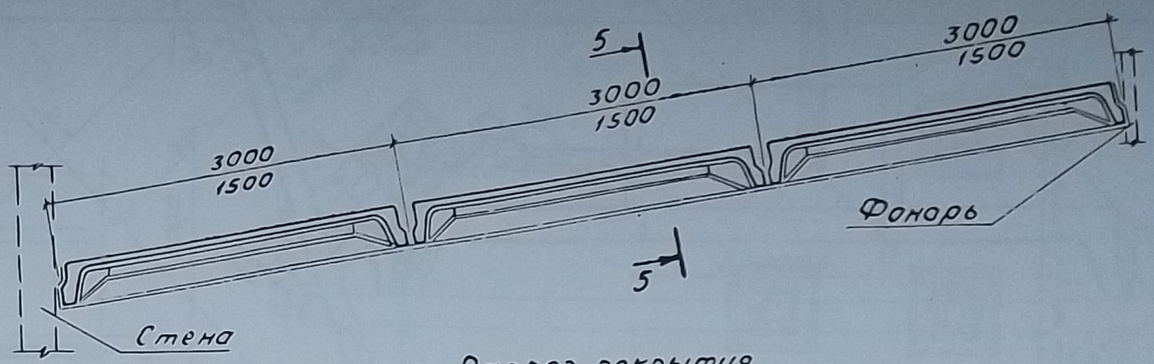

Разрез покрытия

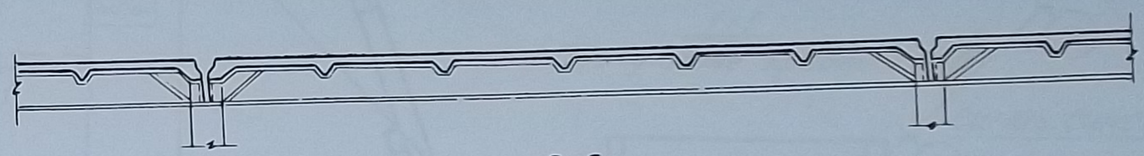

5-5

Поверхности плит, подлежащие покрытию лакокрасочными материалами или побелке известью при применении плит в агрессивной среде

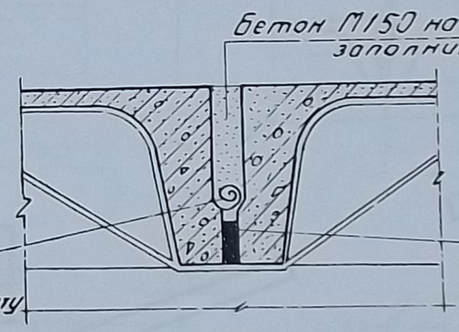

1-1

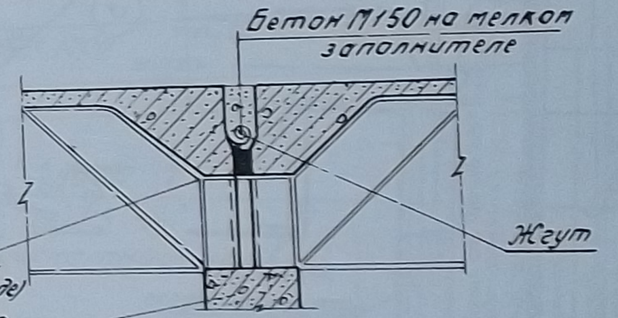

2-2

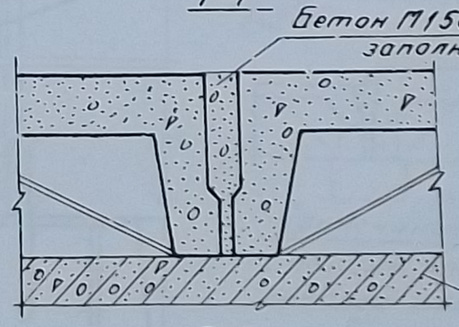

3-3

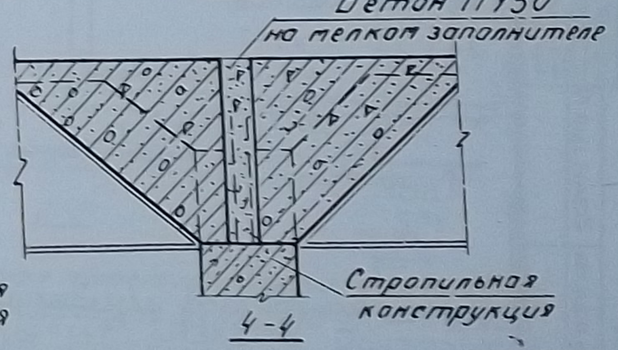

4-4

Примечание

Поверхности плит, подлежащие покрытию лакокрасочными материалами или побелке известью (см. п. 19 пояснительной записки), на чертеже показаны двойной линией

12594

ТК	Железобетонные плиты покрытий длиной 6 м	Серия 1.465-7
1973	Указания по защите плит в агрессивной среде	Вып. 0 Лист 2

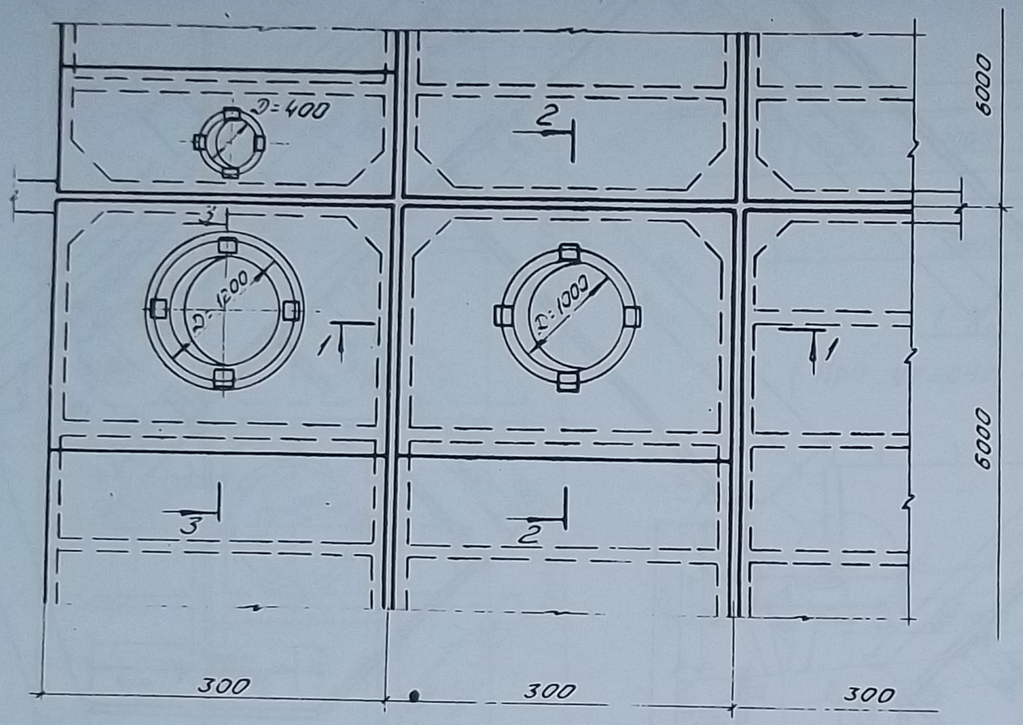

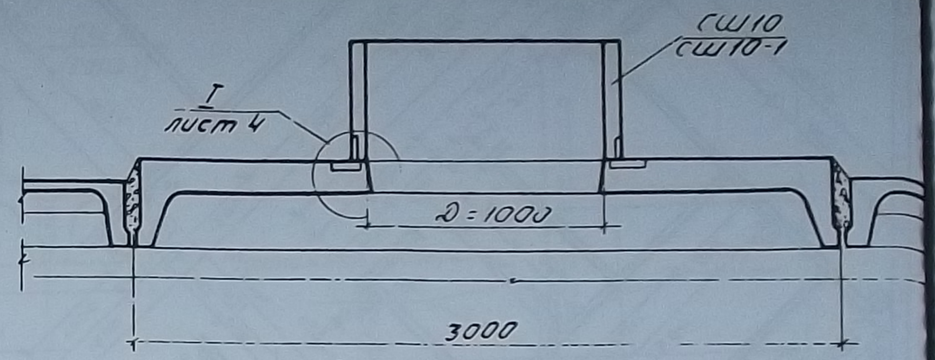

1-1

(При уклоне кровли 1,5%)

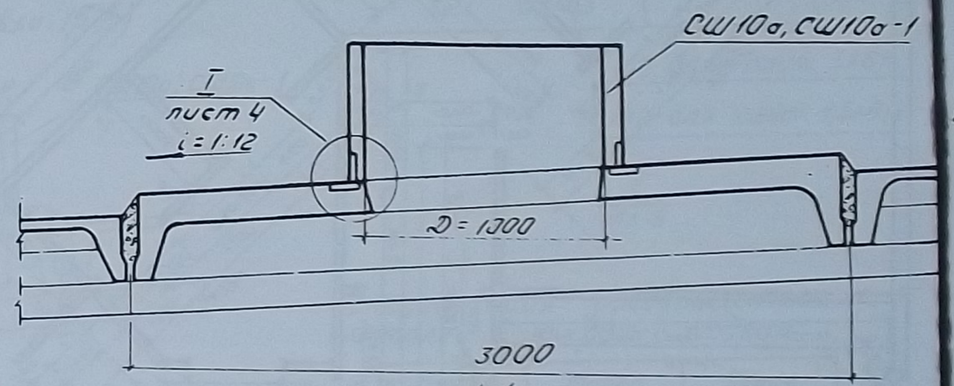

1-1

(При скатной кровле)

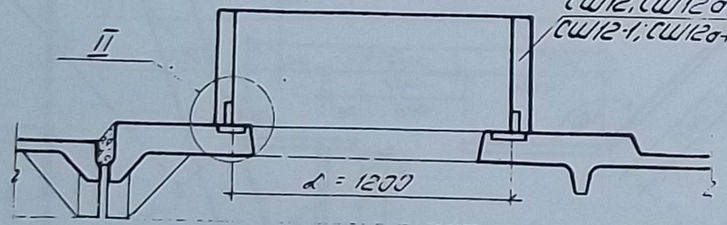

3-3

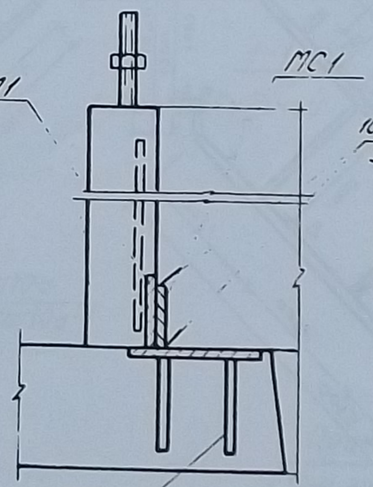

II

М1:5

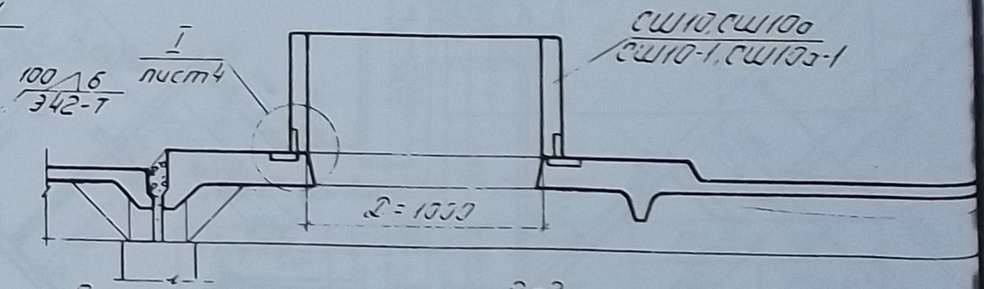

2-2

Примечание

Стаканы крепятся к плитам путем приварки закладны
деталей стакана М1 к закладным деталям М3 в плл
с отверстиями через соединительную пластинку МС
(см. детали I и II).
При зазоре между закладными деталями стакана
плиты менее 2мм допускается производить прив
без соединительной детали МС1.

ТК	Железобетонные плиты покрытий длиной 6м
1373	Установка стаканов на плиты с отверстиями

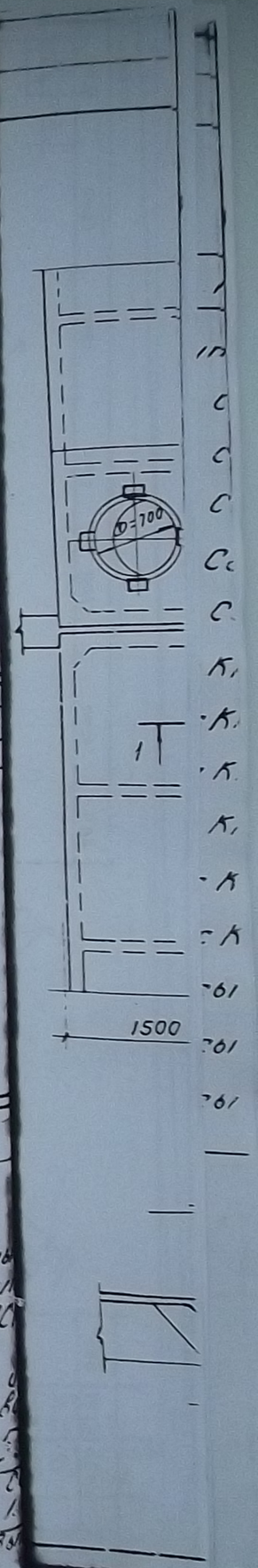

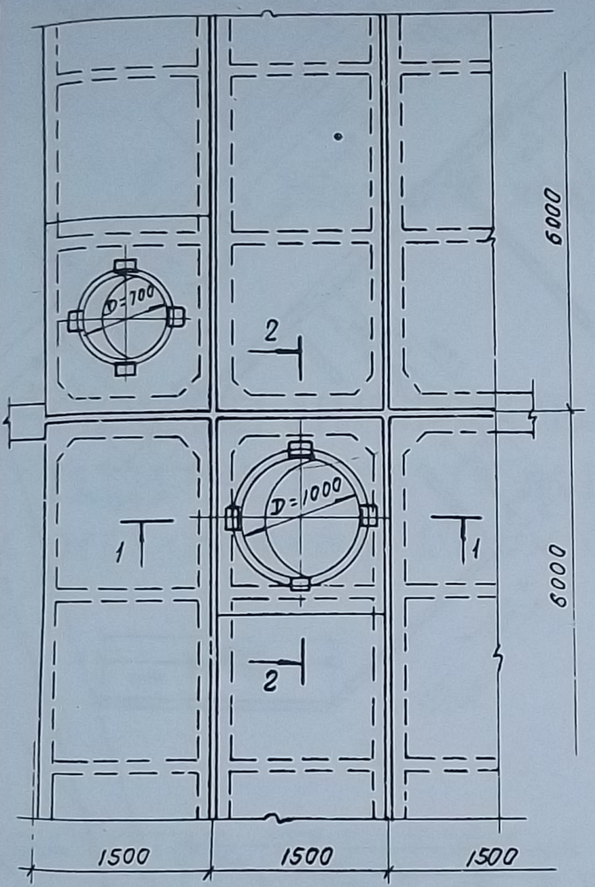

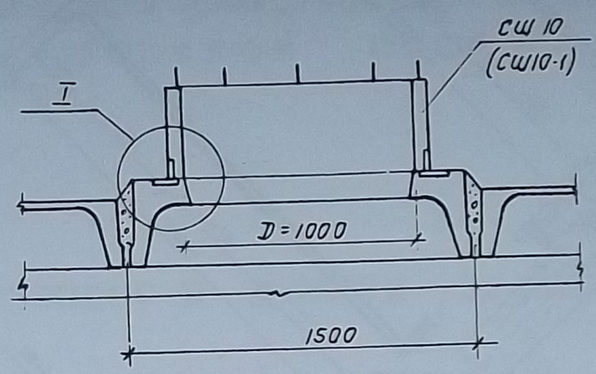

1-1

(При уклоне кровли 1,5%)

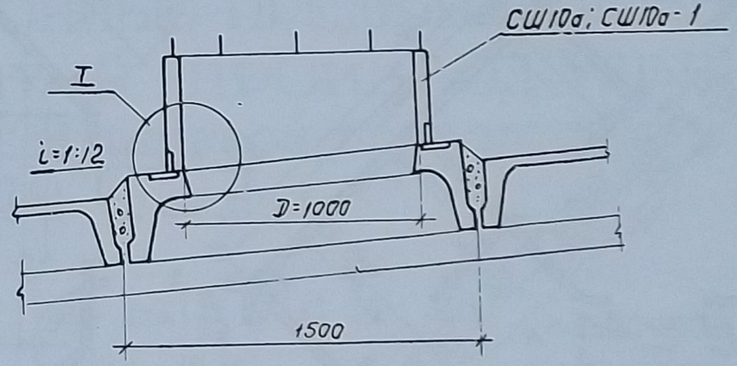

1-1

(При скатной кровле)

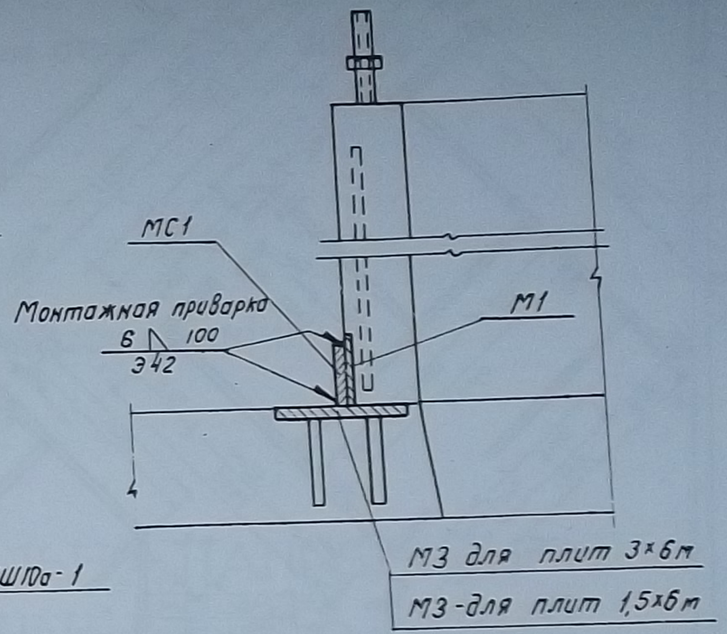

I

М1:5

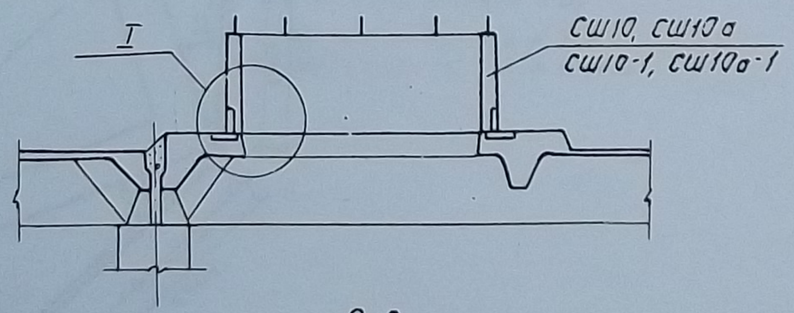

2-2

Спецификация соединительных деталей на один стакан

Марка стакана	Марка детали	Колич. штук
Все марки стаканов	МС1	4

Спецификация стали на одну деталь

Марка детали	Сечение мм	Длина мм	Масса, кг	
			1 шт.	Марки
МС1	-50×6	80	0,2	0,2

Примечания:

1. При зазоре между закладными деталями стакана и плиты менее 2мм допускается производить приварку без соединительной детали МС1.
2. Деталь крепления стакана Ф1700мм приведена на листе 3.

12594

ТК	Железобетонные плиты покрытий длиной 6м	Серия 1.465-7	
1973	Установка стаканов на плиты с отверстиями	Вып.0	Лист 4

ГОСУДАРСТВЕННЫЙ КОМИТЕТ СОВЕТА МИНИСТРОВ СССР ПО ДЕЛАМ СТРОИТЕЛЬСТВА
/ ГОССТРОЙ СССР /

ТИПОВЫЕ КОНСТРУКЦИИ И ДЕТАЛИ ЗДАНИЙ И СООРУЖЕНИЙ

Серия 1.465-7

СБОРНЫЕ ЖЕЛЕЗОБЕТОННЫЕ ПРЕДВАРИТЕЛЬНО НАПРЯЖЕННЫЕ ПЛИТЫ ДЛЯ ПОКРЫТИЙ ПРОИЗВОДСТВЕННЫХ ЗДАНИЙ

РАЗМЕРОМ 3×6 и 1.5×6м СО СТЕРЖНЕВОЙ, ПРОВОЛОЧНОЙ И ПРЯДЕВОЙ АРМАТУРОЙ

Выпуск 3

Часть 2

РАБОЧИЕ ЧЕРТЕЖИ АРМАТУРНЫХ ИЗДЕЛИЙ И ЗАКЛАДНЫХ ДЕТАЛЕЙ ДЛЯ ПЛИТ РАЗМЕРОМ 1,5×6 м

РАЗРАБОТАНЫ
ЦНИИПРОМЗДАНИЙ
совместно с НИИЖБ

УТВЕРЖДЕНЫ
и ВВЕДЕНЫ В ДЕЙСТВИЕ
с 1 ДЕКАБРЯ 1973г
Постановление ГОССТРОЯ СССР
от 27 АВГУСТА 1973г №174

Гл. инж. проекта В. Баженов

12597-02

Пояснит
Сетка С
Сетка С
Сетка С
Сетка С
Сетка С
Каркас К
Каркас К
Каркас К
Каркас К
Каркасы
Каркасы
Каркасы

Наименование листа	Лист	Стр.
Пояснительная записка		3
Сетка С1	1	4
Сетка С1г	2	5
Сетка С2	3	5
Сетка С2г	4	—
Сетка С3	5	6
Каркас КР1	6	—
Каркас КР2	7	—
Каркас КР3	8	7
Каркас КР4	9	—
Каркас КР5	10	8
Каркас КР6	11	—
Каркасы КР7; КП1	12	9
Каркасы КР8; КП2	13	—
Каркасы КР9; КП3	14	10

Наименование листа	Лист	Стр.
Каркас КР10	15	10
Каркас КР11	16	—
Петля строповочная ПС1	17	11
Петля строповочная ПС2	18	—
Закладные детали М1' и М1н	19	12
Закладные детали М2' и М2н	20	13
Закладная деталь М3	21	14
Закладная деталь М7	22	—
Закладная деталь М8	23	—
Закладная деталь М9	24	15
Закладная деталь М4	25	—
Закладная деталь М5	26	—
Закладная деталь М6	27	—
Закладная деталь М10	28	16
Закладная деталь М11	29	—

I. Часть 2 выпуска 3 серии I.465-7 содержит рабочие чертежи арматурных изделий и закладных деталей для плит размером I,5x6 м, включая арматурные изделия и закладные детали для плит с отверстиями для пропуска коммуникаций.

2. Состав серии I.465-7, а также общие указания по изготовлению арматурных изделий и закладных деталей приведены в выпуске 0 настоящей серии.

3. Спецификация арматурных изделий и закладных деталей, а также выборка стали на плиту приведены в части I выпуска 3.

4. Сварные сетки для армирования полки плиты (см.листы I-4) разработаны в 2-х вариантах:

I вариант предусматривает изготовление сеток на многоэлектродных сварочных машинах (сетки С1 и С2);

II вариант предусматривает применение товарных сеток по ГОСТ 8478-66 (сетки С1Г и С2Г).

5. Петли строповочные (см.листы I7 и I8) разработаны в 2-х вариантах. Основной вариант - выступающая петля ПС1. Петля строповочная ПС2 (с падающим кольцом) предназначена для плит, при бетонировании которых не допускается наличие элементов выступающих над поверхностью полки.

Строповочные петли, принятые в рабочих чертежах, соответствуют унифицированным петлям серии I.400-9 "Унифицированные строповочные петли для подъема сборных железобетонных конструкций зданий и сооружений промышленных предприятий", вып.I.

6. Опорная закладная деталь (см.листы I9 и 20) разработана в 2-х вариантах:

закладная деталь М1^{т} (М1н) - без торцевой пластинки, предназначена для применения в плитах с внутренней анкеровкой стержневой напрягаемой арматуры ("обжатые обоймы", "высаженные головки"), а также в плитах с проволочной и прядевой напрягаемой арматурой.

Закладная деталь М2^{т} (М2н) - с торцевой пластинкой, предназначена для применения в плитах с анкеровкой стержневой напрягаемой арматуры путем приварки шайб.

Изготовление закладных деталей М1 и М2 может производиться контактной точечной или рельефно-точечной сваркой или ручной дуговой электросваркой.

7. При изготовлении арматурных изделий и закладных деталей контактную точечную сварку и дуговую электросварку производить руководствуясь "Указаниями по сварке соединений арматуры и закладных деталей железобетонных конструкций", СН 393-69.

Рельефно-точечную сварку производить в соответствии с "Указаниями по технологии изготовления закладных деталей железобетонных конструкций методом контактной рельефно-точечной сварки", У26-66 (ВНИИжелезобетон).

8. При изготовлении плит настоящей серии в опалубочной форме плит серии 755-66/69, вып.I (см.п.29 пояснительной записки к вып.0), поперечные стержни каркасов КР4÷КР6 готовить длиной I20 мм.

12597-1

ТК	Железобетонные плиты покрытий размером I,5x6 м	Р
I973	Пояснительная записка	Вып. Часть 3

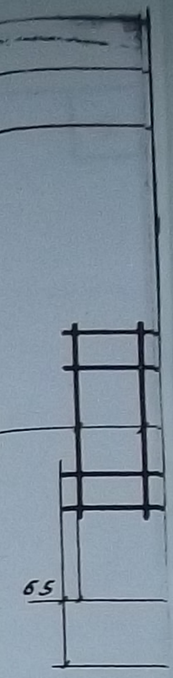

Спецификс

Марка изделия	№ поз.
	41
С1	42

Железобет

9 и 20) разрабо-

ой пластинки,
нней анкеровкой
мы", "высажен-
и прядевой

пластинкой, пред
стержневой

ожет произво-
ой сваркой

закладных
ектросварку
ке соединений
струкций",

ответствии с
к деталей
ельефно-

(см.п. 29
ни каркасов

12597-02

,5х6 м	Серия I.465
	Вып.3 Часть 2

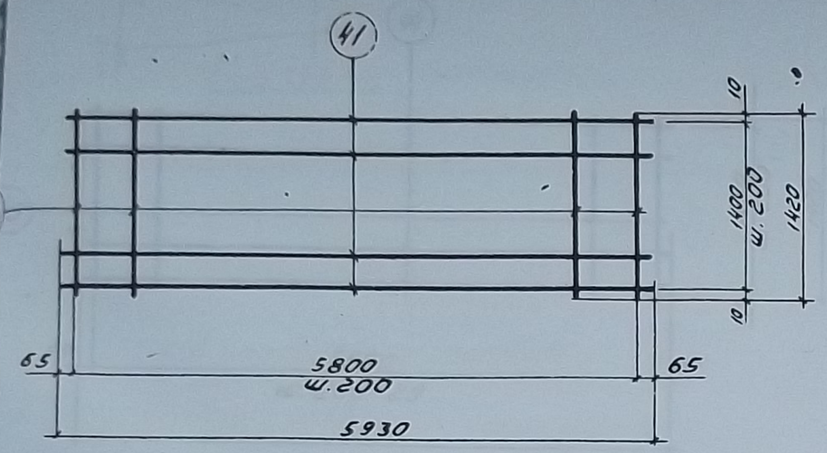

С1

Спецификация и выборка стали на одно изделие

Марка изделия	№ поз.	Ф мм	Длина мм	Кол-во штук	Выборка стали Ф мм	Общая длина м	Масса кг
С1	41	4ВI	5930	8	4ВI	90,1	8,9
	42	4ВI	1420	30			
					Итого		8,9

К	Железобетонные плиты покрытий размером 1,5×6м	Серия 1.465-7	
73	Сетка С1	Вып.3 Часть 2	Лист 1

4.

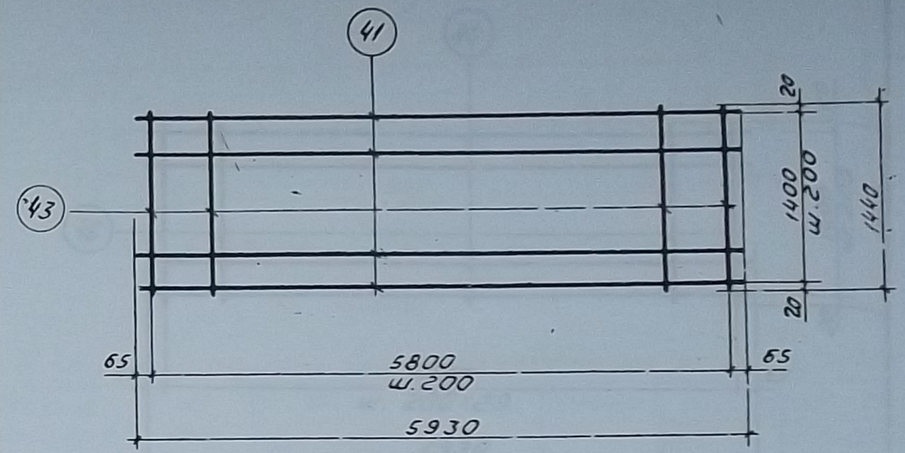

С1Г

Схема поперечной резки на карты рулона товарной сетки марки $\frac{200/200/4/4}{1400}$ ГОСТ 8478-66

Спецификация и выборка стали на одно изделие

Марка изделия	№ поз.	Ф мм	Длина мм	Кол-во штук	Выборка стали Ф мм	Общая длина м	Масса кг
С1Г	41	4ВI	5930	8	4ВI	90,6	9,0
	43	4ВI	1440	30			
					Итого		9,0

12597-02

ТК	Железобетонные плиты покрытий размером 1,5×6м	Серия 1.465-7	
1973	Сетка С1Г	Вып.3 часть 2	Лис

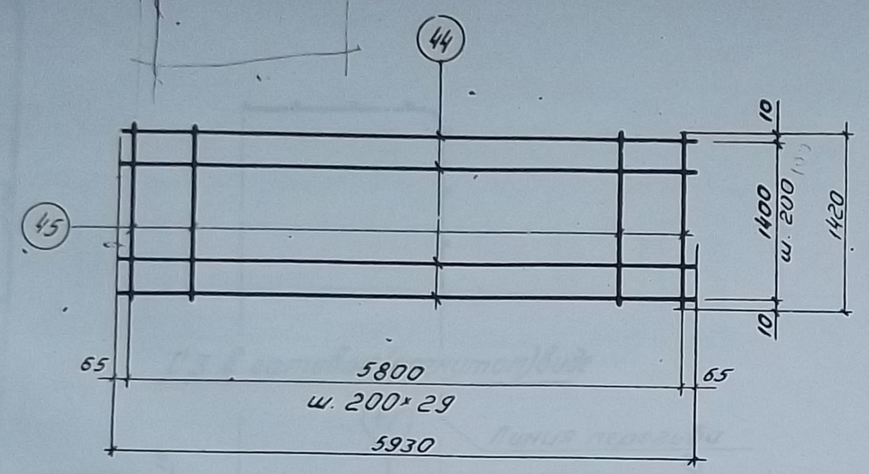

С2

Спецификация и выборка стали на одно изделие

Марка изделия	№ поз.	ф мм	Длина мм	Кол-во штук	Выборка стали ф мм	Общая длина м	Масса кг
С2	44	5ВI	5930	8	5ВI	90,1	13,9
	45	5ВI	1420	30			
					Итого		13,9

ТК	Железобетонные плиты покрытий размером 1,5×6 м	Серия 1.465-7	
1973	Сетка С2	Вып. 3 Часть 2	Лист 3

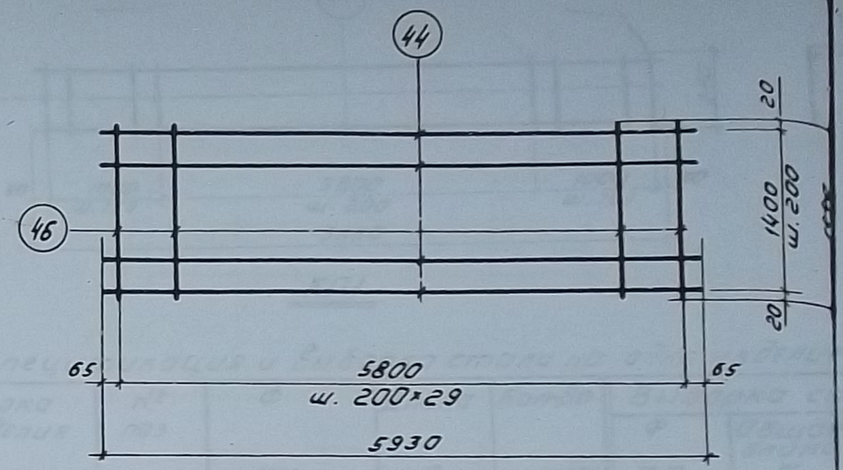

С2Г

Схема поперечной резки на карты рулона товарн[illegible] сетки марки $\frac{200/200/5/5}{1400}$ ГОСТ 8478-66

Спецификация и выборка стали на одно изделие

Марка изделия	№ поз.	ф мм	Длина мм	Кол-во штук	Выборка ст[illegible] ф мм	Общ[illegible] длин[illegible] м
С2Г	44	5ВI	5930	8	5ВI	90,6
	46	5ВI	1440	30		
					Итого	

1255

ТК	Железобетонные плиты покрытий размером 1,5×6 м
1973	Сетка С2Г

Дата выпуска 1973

г. Москва

Специфика[illegible]

[illegible]ина [illegible]делия	№ по[illegible]
	47
[illegible]3	48
	49

Железоб[illegible]

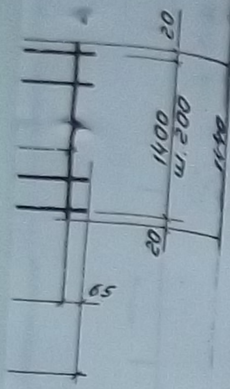

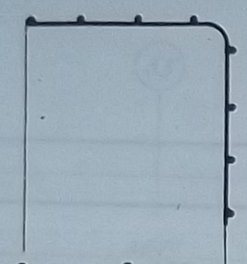

С3 в готовом (согнутом) виде

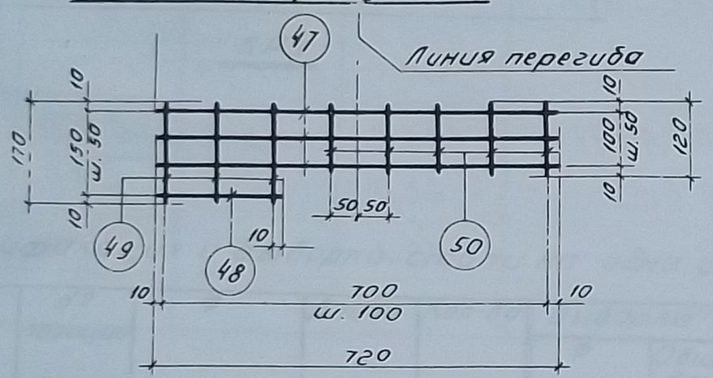

С3

...лона товарн...

...-66-

...дно изделие

Выборка ст...	
Ф мм	Общая длина м
5ВI	90,6
Итого	

12597-...

...ом 1,5×6м | Се... 1.4...

Вып... Част...

Спецификация и выборка стали на одно изделие

Марка изделия	№ поз.	Ф мм	Длина м	Кол-во штук	Выборка стали Ф мм	Общая длина м	Масса кг
С3	47	4ВI	720	3	4ВI	3,5	0,4
	48	4ВI	220	1			
	49	4ВI	170	3			
	50	4ВI	120	5	Итого		0,4

ТК	Железобетонные плиты покрытий размером 1,5×6м	Серия 1.465-7
		Вып. 3 Лист

6.

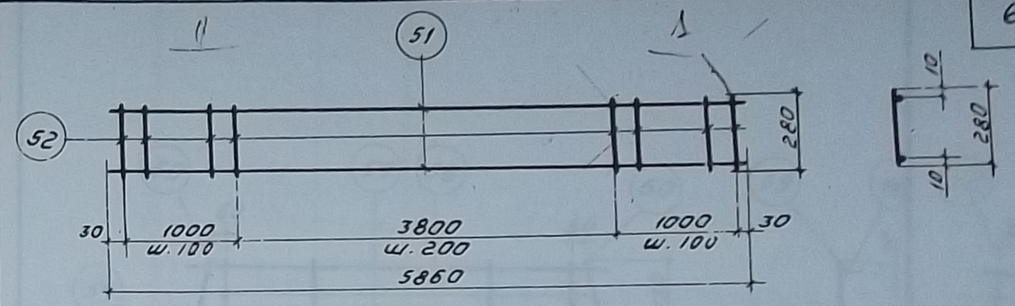

КР1

Спецификация и выборка стали на одно изделие

Марка изделия	№ поз	Ф мм	Длина м	Кол-во штук	Выборка стали Ф мм	Общая длина м	Масса кг
КР1	51	4ВI	5860	2	4ВI	22,9	2,3
	52	4ВI	280	40	Итого:		2,3

ТК	Железобетонные плиты покрытий размером 1,5×6м	Серия 1.465-7	
1973	Каркас КР1	Вып. 3 часть 2	Лист 6

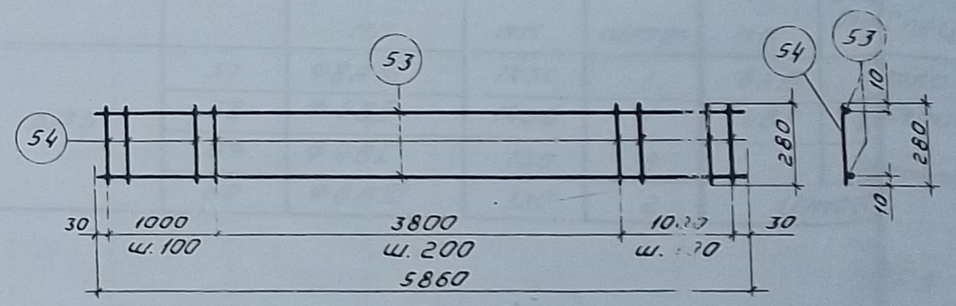

КР2

Спецификация и выборка стали на одно изделие.

Марка изделия	№ поз.	Ф мм	Длина м	Кол-во штук	Выборка стали Ф мм	Общая длина м	Масса кг
КР2	53	6АIII	5860	2	6АIII	22,9	5,1
	54	6АIII	280	40	Итого		5,1

12597-02

ТК	Железобетонные плиты покрытий размером 1,5×6м	Серия 1.465-7	
1973	Каркас КР2	Вып. 3 часть 2	Лист 7

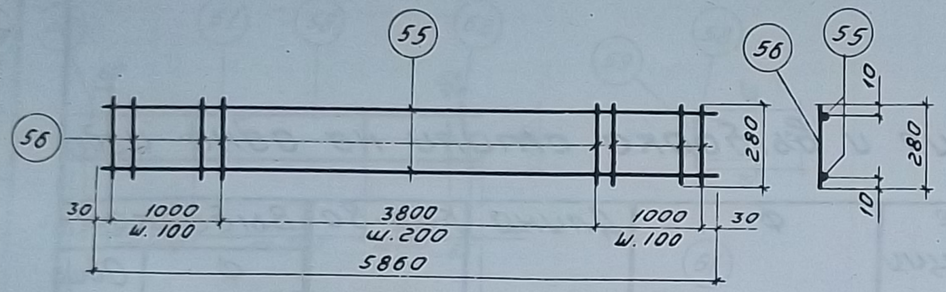

КР3

Спецификация и выборка стали на одно изделие

Марка изделия	№ позиции	Ф мм	Длина мм	Кол-во штук	Выборка стали Ф мм	Общая длина м	Масса кг
КР3	55	8 А III	5860	2	8 А III	22,9	9,0
	56	8 А III	280	40	Итого		9,0

ТК	Железобетонные плиты покрытий размером 1,5×6 м	Серия 1.465-7	
1973	Каркас КР3	Вып. 3 Часть	Лист 8

1973 г. Дата выпуска

г. Москва

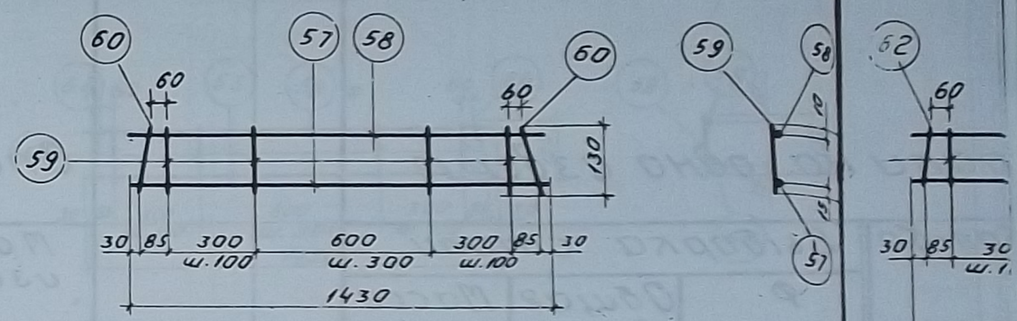

КР4

Спецификация и выборка стали на одно изде

Марка изделия	№ позиции	Ф мм	Длина мм	Кол-во штук	Выборка с Ф мм	Общ. длина м
КР4	57	Ф8 А III	1430	1	8 А III	1,7
	58	Ф4 В I	1430	1	4 В I	2,6
	59	Ф4 В I	130	9		
	60	Ф8 А III	130	2	Итого	

Специфи

Марка изделия	№ по-
КР5	58
	59
	61
	62

1259

ТК	Железобетонные плиты покрытий размером 1,5×6 м
1973	Каркас КР4

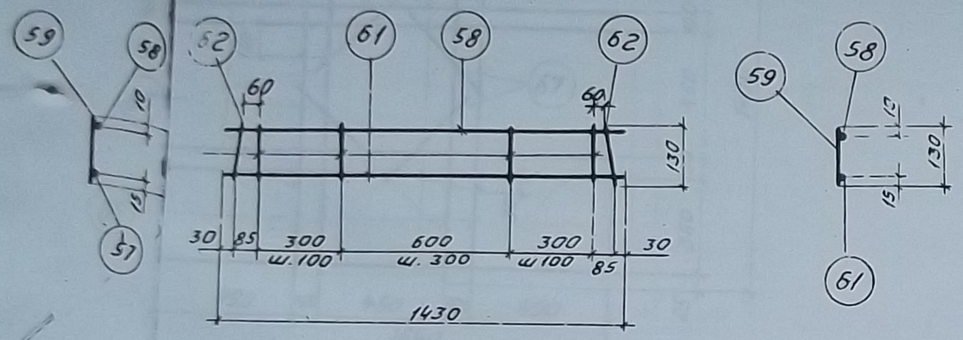

КР5

Спецификация и выборка стали на одно изделие

Марка изделия	№ поз.	Ф мм	Длина мм	Кол-во штук	Выборка стали Ф мм	Общая длина м	Масса кг
КР5	58	4ВI	1430	1	10АIII	1,7	1,1
	59	4ВI	130	9	4ВI	2,6	0,3
	61	10АIII	1430	1			
	62	10АIII	130	2	Итого		1,4

12597-

...оом 1,5×6м	С... 1...	Железобетонные плиты покрытий размером 1,5×6м	Серия 1.465-7
	Вып... Част...	Каркас КР5	Вып. 3 часть 2 / Лист 10

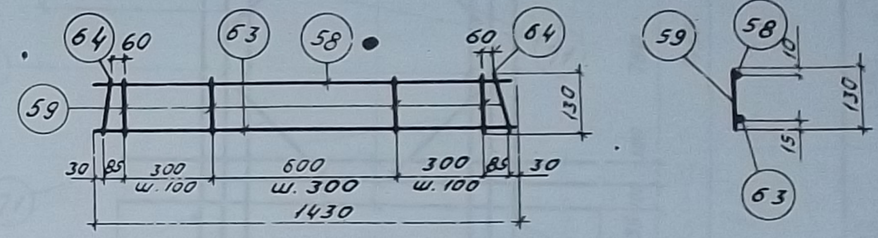

КР6

Спецификация и выборка стали на одно изделие

Марка изделия	№ поз.	Ф мм	Длина мм	Кол-во штук	Выборка стали Ф мм	Общая длина м	Масса кг
КР6	58	4ВI	1430	1	12АIII	1,7	1,5
	59	4ВI	130	9	4ВI	2,6	0,3
	63	12АIII	1430	1			
	64	12АIII	130	2	Итого		1,8

12597-02

ТК	Железобетонные плиты покрытий размером 1,5×6м	Серия 1.465-7	
1973	Каркас КР6	Вып. 3 часть 2	Лист 11

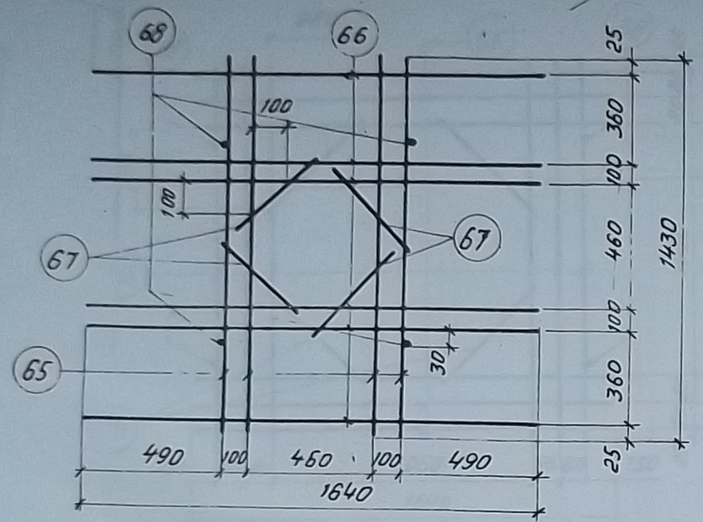

КР7

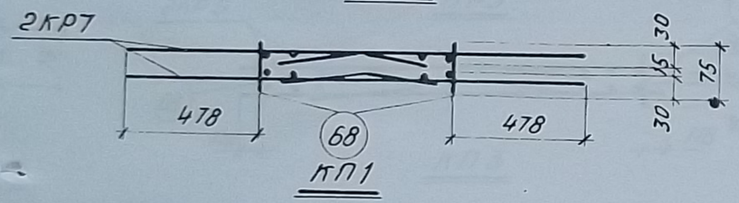

КП1

Спецификация и выборка стали на одно изделие

Марка изделия	№ поз.	Ф мм	Длина мм	Кол-во штук	Выборка стали Ф мм	Общая длина м	Масса кг
КР7	65	12AIII	1430	4	12AIII	16,8	15,0
	66	12AIII	1640	6			
	67	12AIII	320	4	Итого		15,0
Отдельный стержень	68	12AIII	75	1	12AIII	0,1	0,1

Спецификация и выборка стали на пространственный каркас

Марка пространственного каркаса	Марка плоского каркаса и № поз.	К-во штук	Выборка стали Ф мм	Общая длина м	Общая масса кг
КП1	КР7	2	12AIII	34,0	30,4
	поз. 68	4	Вес изделия		30,4

Примечание:
Поз. 68 пространственного каркаса КП1 на чертеже плоского каркаса КР7 показано условно.

К	Железобетонные плиты покрытий размером 1,5×6м	Серия 1.465-7	
73	Каркасы КР7, КП1.	Вып. 3 часть 2	Лист 12

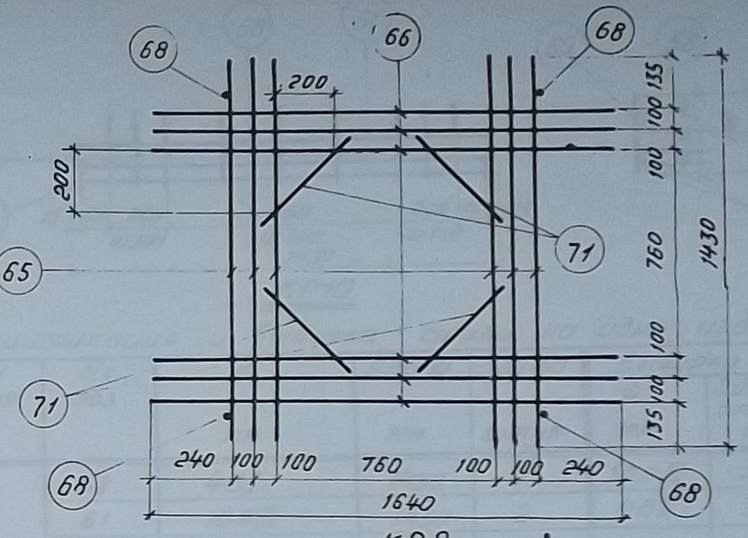

КР8

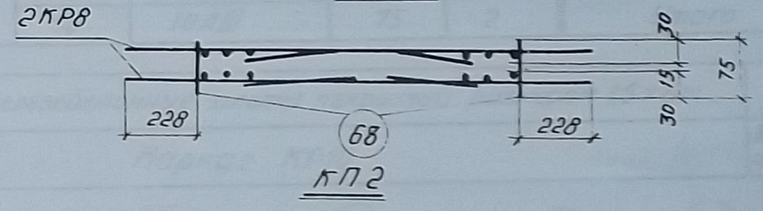

КП2

Спецификация и выборка стали на одно изделие

Марка изделия	№ поз.	Ф мм	Длина мм	Кол-во штук	Выборка стали Ф мм	Общая длина мм	Масса кг
КР8	65	12AIII	1430	6	12AIII	20,3	17,9
	66	12AIII	1640	6			
	71	12AIII	450	4	Итого		17,9
Отдельный стержень	68	12AIII	75	1	12AIII	0,1	0,1

Спецификация и выборка стали на пространственный каркас

Марка пространственного каркаса	Марка плоского каркаса и № поз.	К-во штук	Выборка стали Ф мм	Общая длина м	Общая масса кг
КП2	КР8	2	12AIII	41,0	36,2
	Поз. 68	4	Вес изделия		36,2

Примечание:
Поз. 68 пространственного каркаса КП2 на чертеже плоского каркаса КР8 показано условно.

125-97-02

ТК	Железобетонные плиты покрытий размером 1,5×6м	Серия 1.465-7	
1973	Каркасы КР8; КП2	Вып. 3 часть 2	Лист 13

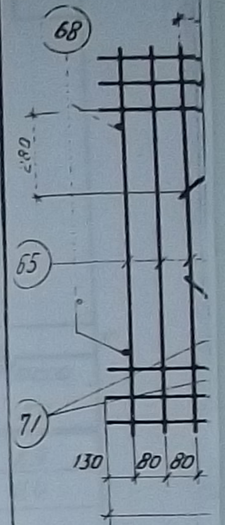

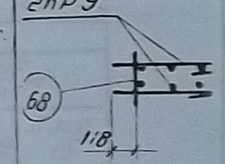

Спецификация

№ поз.	
65	12
66	12
71	12
68	12

Спецификац
на простр

Марка пространственного каркаса	Марка плоско каркас и № по
КП3	КР9
	Поз. 6

Железобетонные

К

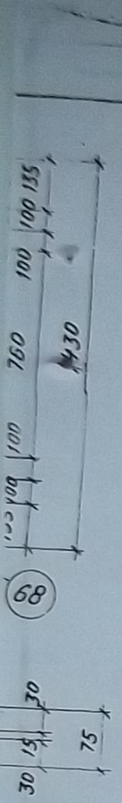

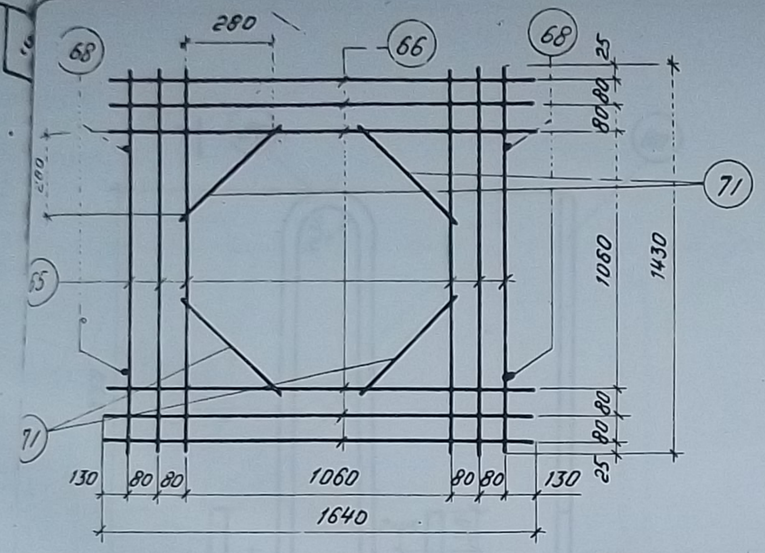

КР9

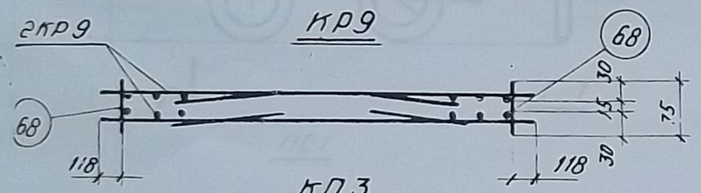

КП3

Спецификация и выборка стали на одно изделие

№ поз.	Ф мм	Длина мм	Кол-во штук	Выборка стали: Ф мм	Общая длина м	Масса кг
65	12AIII	1430	6	12AIII	20,3	17,9
66	12AIII	1640	6			
71	12AIII	450	4	Итого		17,9
68	12AIII	75	1	12AIII	0,1	0,1

Спецификация и выборка стали на пространственный каркас

Марка пространственного каркаса	Марка плоского каркаса и № поз.	К-во штук	Выборка стали: Ф мм	Общая длина м	Общая масса кг
КП3	КР9	2	12AIII	41,0	36,2
	Поз. 68	4	Вес изделия		36,2

Примечание:
Поз. 68 пространственного каркаса КП3 на чертеже плоского каркаса КР9 показано условно.

	Железобетонные плиты покрытий размером 1,5×6м	Серия 1.465-7
	Каркасы КР9; КП3	Вып.3 часть 2 / Лист 14

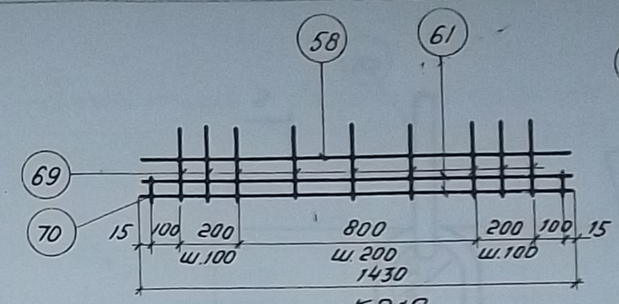

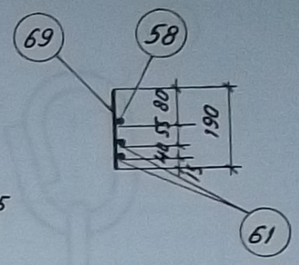

КР10

Спецификация и выборка стали на одно изделие

Марка изделия	№ поз.	Ф мм	Длина мм	Кол-во штук	Выборка стали: Ф мм	Общая длина м	Масса кг
КР10	58	4BI	1430	1	10AIII	3,0	1,9
	61	10AIII	1430	2	4BI	3,2	0,4
	69	4BI	190	9			
	70	10AIII	75	2	Итого		2,3

	Железобетонные плиты покрытий размером 1,5×6м	Серия 1.465-7
1973	Каркас КР10	Вып.3 часть 2 / Лист 15

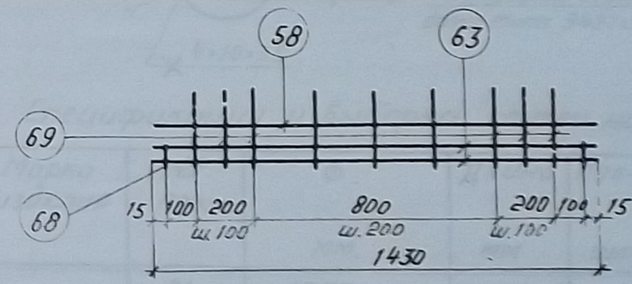

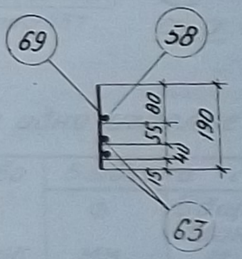

КР11

Спецификация и выборка стали на одно изделие

Марка изделия	№ поз.	Ф мм	Длина мм	Кол-во штук	Выборка стали: Ф мм	Общая длина м	Масса кг
КР11	58	4BI	1430	1	12AIII	3,0	2,8
	63	12AIII	1430	2	4BI	3,2	0,4
	68	12AIII	75	2			
	69	4BI	190	9	Итого		3,2

12.597-02

ТК	Железобетонные плиты покрытий размером 1,5×6м	Серия 1.465-7
1973	Каркас КР11	Вып.3 часть 2 / Лист 16

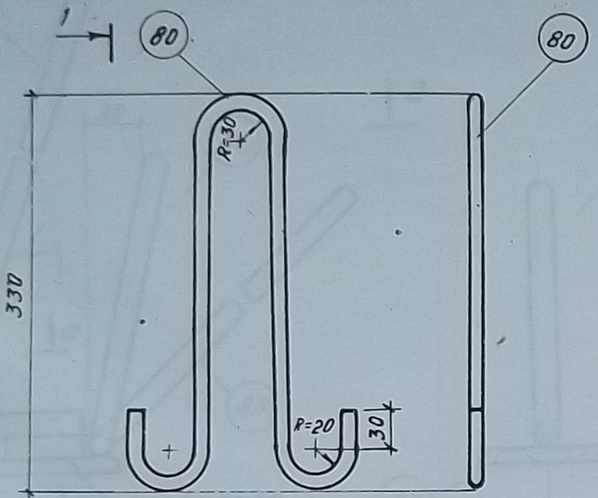

ПС1

Спецификация и выборка стали на одно изделие

Марка изделия	№ поз.	Ф мм	Длина мм	Кол-во штук	Выборка стали Ф мм	Общая длина м	Масса кг
ПС1	80	10AI	850	1	10AI	0,85	0,5
						Итого	0,5

Примечания:

1. Петля строповочная ПС1 предназначена для плит, при бетонировании которых допускается наличие элементов, выступающих над поверхностью полки.
2. Петля ПС1 соответствует унифицированной строповочной петле марки УП1-3 серии 1.400-9.

ТК	Железобетонные плиты покрытий размером 1,5×6м	Серия 1.465-7	
1973	Петля строповочная ПС1	Вып. 3 часть 2	Лист 17

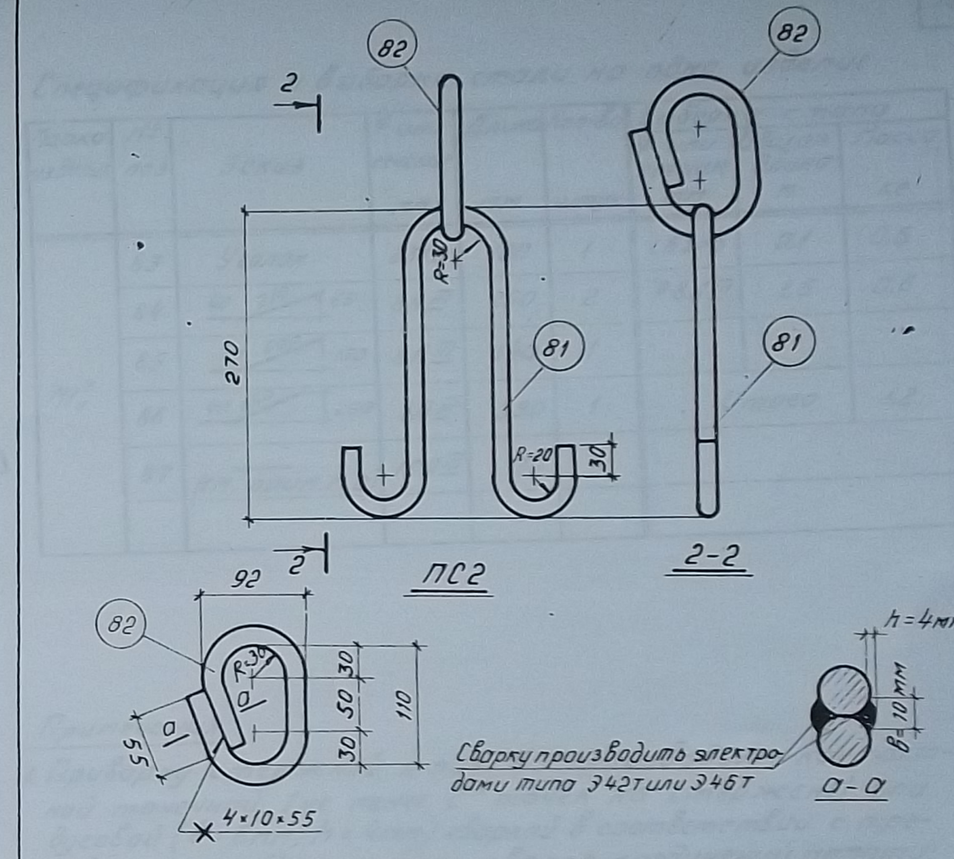

ПС2

Спецификация и выборка стали на одно изделие

Марка изделия	№ поз.	Ф мм	Длина мм	Кол-во штук	Выборка стали Ф м.м.	Общая длина м	Масса кг
ПС2	81	10AI	730	1	16AI	0,40	0,63
	82	16AI	400	1	10AI	0,73	0,45
						Итого	1,1

Примечания:

1. Петля строповочная ПС2 предназначена для плит, при бетонировании которых не допускается наличие элементов, выступающих над поверхностью полки.
2. Петля ПС2 соответствует унифицированной строповочной петле УП3-1

12597-02

ТК	Железобетонные плиты покрытий размером 1,5×6м	Серия 1.465-7	
1973	Петля строповочная ПС2	Вып. 3 часть 2	Лист 18

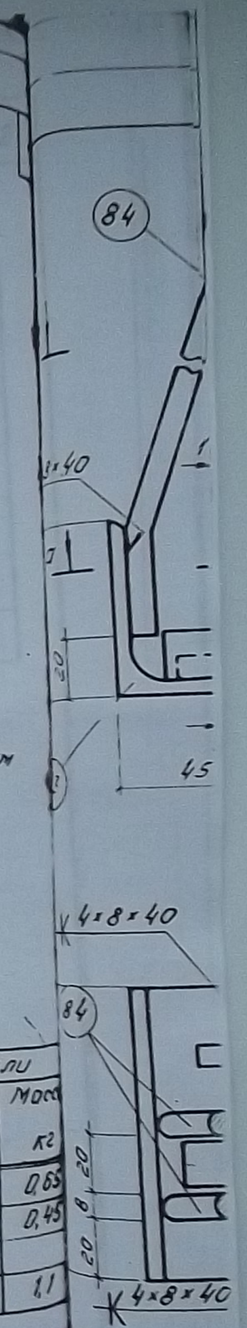

МП (1

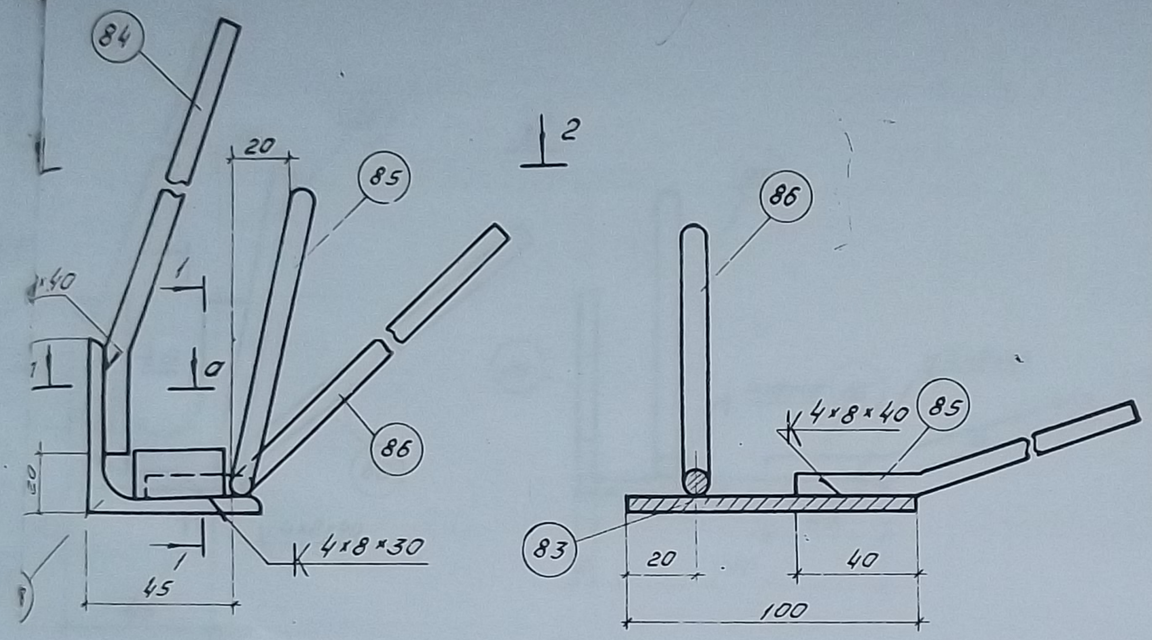

Спецификация и выборка стали на одно изделие

Марка изделия	№ поз	Эскиз	Ф или сечение мм	Длина мм	Кол-во штук	Выборка стали: Ф или сечение мм	Выборка стали: Общая длина м	Выборка стали: Масса кг
М1′н	83	Уголок	63×6	100	1	∟63×6	0,1	0,6
	84	40 210 65	8АIII	250	2	⌀8АIII	1,5	0,6
	85	40 600 150	8АIII	540	1			
	86	40 350 250	8АIII	390	1	Итого		1,2
	87	(см. прим. п. 2)	16АIII	30	1			

Примечания:

1. Приварку стержней к поз. 83 производить контактной точечной (не менее 2 точек на стержень) или дуговой (в = 8мм, h = 4мм) сваркой в соответствии с требованиями „Указаний по сварке соединений арматуры и закладных деталей железобетонных конструкций" СН 393-69.
   При дуговой сварке применять электроды типа Э42А - Ф.
2. Коротыш - фиксатор (поз. 87) может изготовляться из любого класса свариваемой стали.
3. В разрезе 1-1 поз. 87 условно не показана.

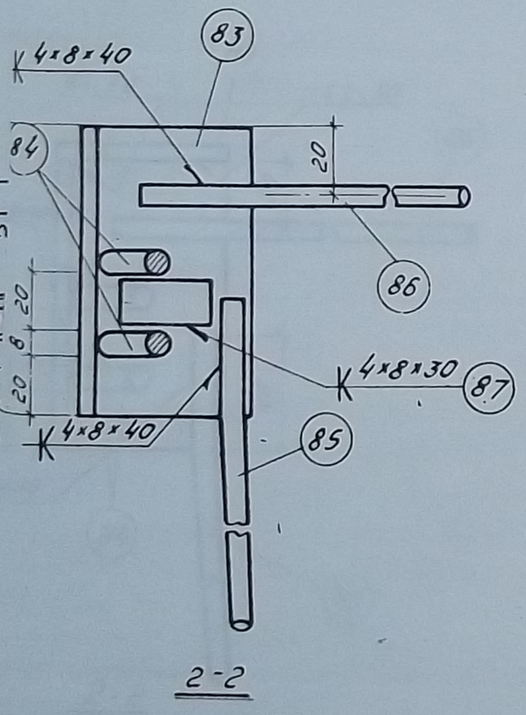

2-2

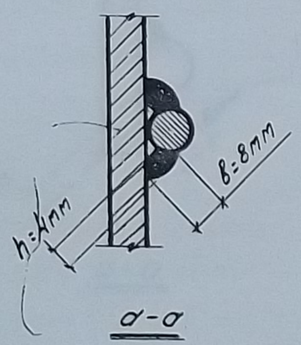

1-1

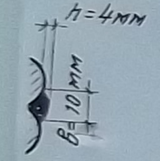

а-а

М1′ (М1н - зеркально)

12597-02

ТК	Железобетонные плиты покрытий размером 1,5×6м	Серия 1.465-7	
1973	Закладные детали М1′ и М1н	Вып. 3 часть 2	Лист 19

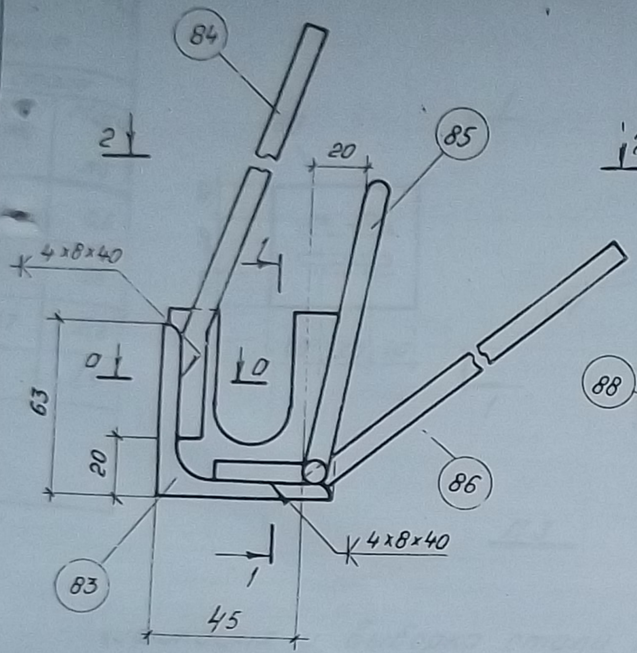

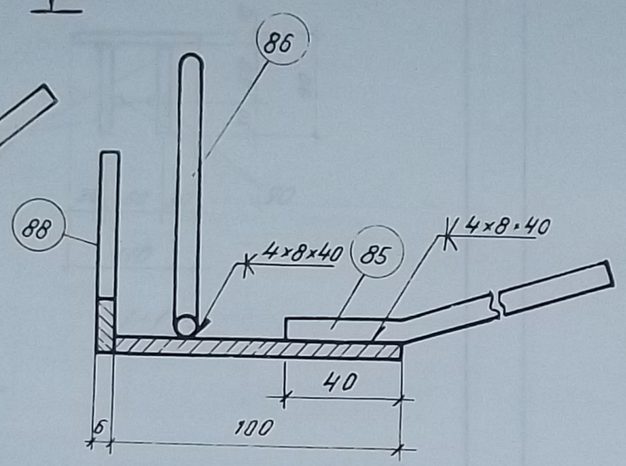

1-1

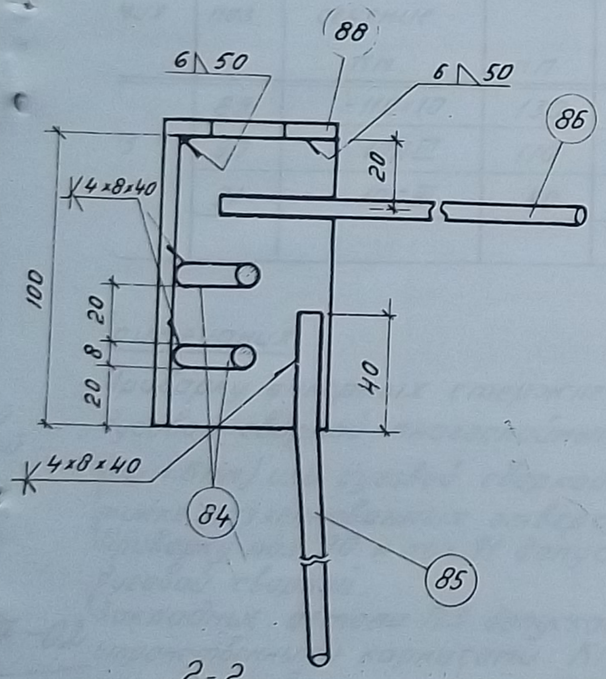

2-2

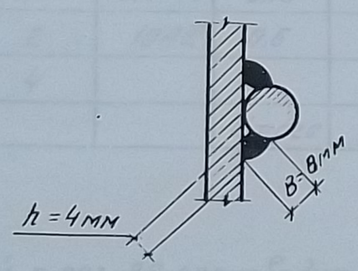

а-а

Спецификация и выборка стали на одно изделие

Марка изделия	№ поз.	Эскиз	ф или сечение мм	Длина мм	Кол-во штук	Выборка стали: ф или сечение мм	Общая длина м	Масса кг
М2т н	83	Уголок	63×6	100	1	∠63×6	0,1	0,6
	84	40 210 65	8AIII	250	2	8AIII	1,5	0,6
	85	40 500 150	8AIII	540	1	-60×6	0,07	0,2
	86	40 350 250	8AIII	390	1	Итого		1,4
	88	Полосовая сталь	-60×6	70	1			

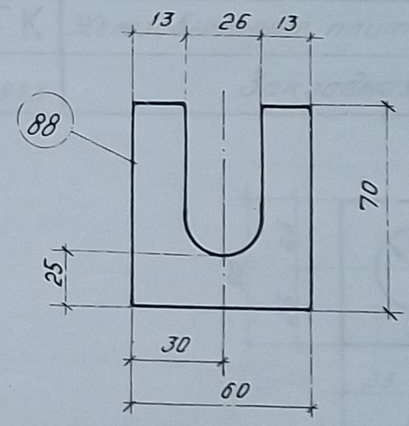

Примечание

Приварку стержней к поз. 83 производить контактной точечной (не менее 2х точек на стержень) или дуговой (в=8мм, h=4мм) сваркой в соответствии с требованиями „Указаний по сварке соединений арматуры и закладных деталей железобетонных конструкций" СН 393-69. При дуговой сварке применять электроды типа Э42А-Ф.

12597-02

ТК	Железобетонные плиты покрытий размером 1,5×6м	Серия 1.465-1	
1973	Закладные детали М2т и М2н	Вып 3 часть 2	Лист 20

М2т (М2н-зеркально)

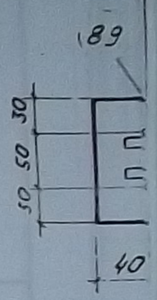

нификация

ко лия	N поз.	
	89	
3	90	
	91	

Примечания

Приварку ст
дуговой сва
(h_w = 6мм) и
тинке разве
Приварку по
дуговой сва
Закладные
странственн
последних

Железобето

Инв. № подл. | Подп. и дата | Взам. инв. №

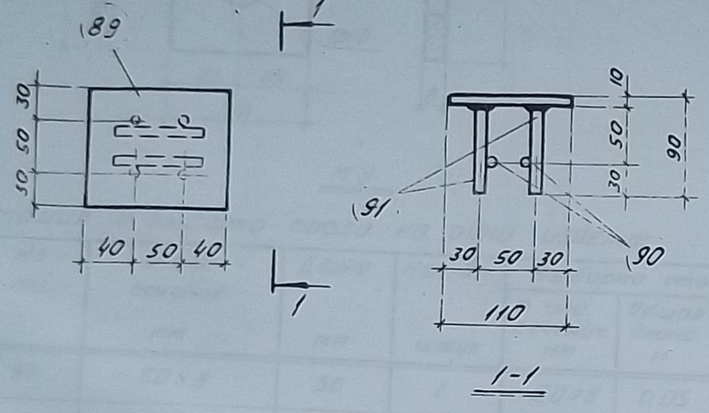

М3

Спецификация и выборка стали на одно изделие

Марка изделия	N поз.	Ф или сечение мм	Длина мм	Кол-во шт	Выборка стали: Ф или сечение мм	Общая длина м	Масса кг
М3	89	-110×10	130	1	-110×10	0,13	1,2
	90	10А-III	110	2	10А-III	0,6	0,4
	91	10А-III	80	4			
						Итого	1,6

Примечания:

Приварку анкерных стержней к поз. 89 производить дуговой сваркой многослойными кольцевыми швами ($h_ш$ = 6мм) или дуговой сваркой с устройством в пластинке разделанных отверстий электродами типа Э50А-Ф.

Приварку поз. 90 к поз. 91 допускается производить дуговой сваркой.

Закладные детали М3 допускается объединять с пространственными каркасами КП1-КП3 до установки последних в форму.

ТК	Железобетонные плиты покрытий размером 1,5×6м		Серия 1.465-7
1973	Закладная деталь М3	Вып. 3 Часть 2	Лист 21

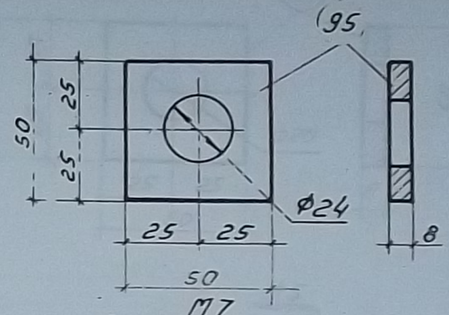

М7

Спецификация и выборка стали на одно изделие.

Марка изделия	N поз.	Ф или сечение мм	Длина мм	Кол-во шт.	Выборка стали: Ф или сечение мм	Общая длина м	Масса кг
М7	95	-50×8	50	1	-50×8	0,05	0,16
						Итого	0,16

ТК	Железобетонные плиты покрытий размером 1,5×6м		Серия 1.465-7
1973	Закладная деталь М7	Вып. 3 Часть 2	Лист 22

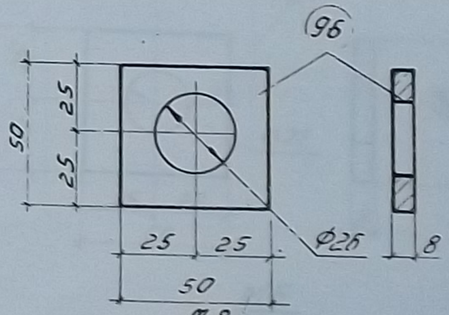

М8

Спецификация и выборка стали на одно изделие

Марка изделия	N поз.	Ф или сечение мм	Длина мм	Кол-во шт.	Выборка стали: Ф или сечение мм	Общая длина м	Масса кг
М8	96	-50×8	50	1	-50×8	0,05	0,16
						Итого	0,16

12597-02

ТК	Железобетонные плиты покрытий размером 1,5×6м		Серия 1.465-7
1973	Закладная деталь М8	Вып. 3 Часть 2	Лист 23

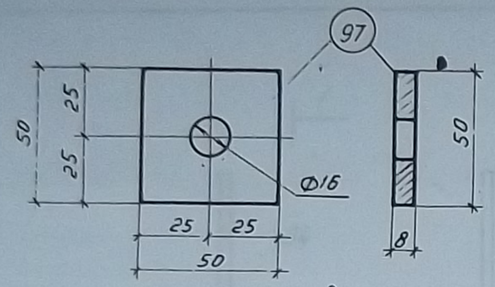

М9

Спецификация и выборка стали на одно изделие

Марка изделия	№ поз	Ф или сечение мм	Длина мм	Кол-во штук	Выборка стали		
					Ф или сечение мм	Общая длина м	Масса кг
М9	97	-50×8	50	1	-50×8	0,05	0,16
						Итого	0,16

ГК	Железобетонные плиты покрытий размером 1,5×6м	Серия 1.465-7	
1973	Закладная деталь М9	Вып 3 часть 2	Лист 24

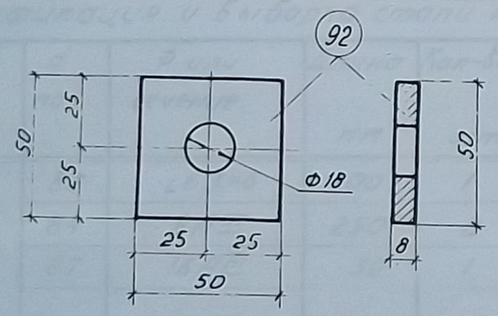

М4

Спецификация и выборка стали на одно изделие

Марка изделия	№ поз	Ф или сечение мм	Длина мм	Кол-во штук	Выборка стали		
					Ф или сечение мм	Общая длина м	Масса кг
М4	92	-50×8	50	1	-50×8	0,05	0,16
						Итого	0,16

ГК	Железобетонные плиты покрытий размером 1,5×6м	Серия 1.465-7	
1973	Закладная деталь М4	Вып 3 часть 2	Лист 25

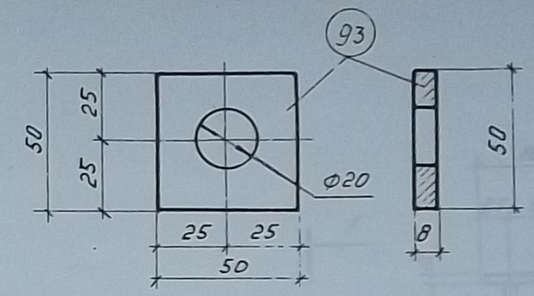

М5

Спецификация и выборка стали на одно изделие

Марка изделия	№ поз	Ф или сечение мм	Длина мм	Кол-во штук	Выборка стали		
					Ф или сечение мм	Общая длина м	Масс кг
М5	93	-50×8	50	1	-50×8	0,05	0,16
						Итого	0,16

ГК	Железобетонные плиты покрытий размером 1,5×6м	Серия 1.465-7	
1973	Закладная деталь М5	Вып 3 часть 2	Лис 2

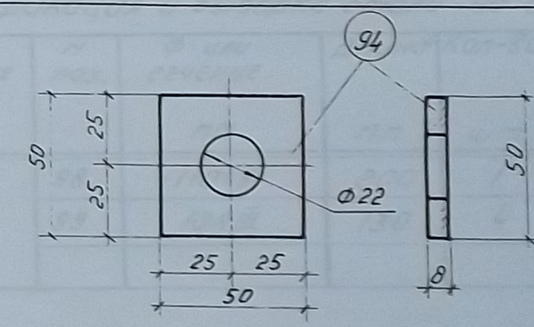

М6

Спецификация и выборка стали на одно изделие.

Марка изделия	№ поз.	Ф или сечение мм	Длина мм	Кол-во штук	Выборка стали		
					Ф или сечение мм	Общая длина м	Масс кг
М6	94	-50×8	50	1	-50×8	0,05	0,16
						Итого	0,16

ТК	Железобетонные плиты покрытий размером 1,5×6м	Серия 1.465-7	
1973	Закладная деталь М6	Вып 3 часть 2	Лис 2

Спецификация

Марка	№ поз.
	83
	84
	87

Примечание
сварку с
ковой свар
электродам

1.225.97-02

Железобе

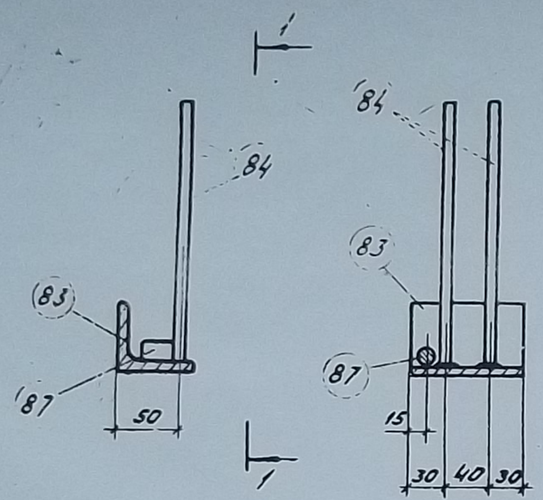

М10

Спецификация и выборка стали на одно изделие

Марка изделия	Н поз.	Ф или сечение	Длина мм	Кол-во шт.	Выборка стали Ф или сечение мм	Общая длина м	Масса кг
	83	L63×6	100	1	L63×6	0,1	0,6
	84	8AIII	250	2	8AIII	0,5	0,2
	87	16AIII	30	1	16AIII	0,03	0,05
						Итого	0,85

Примечание.
Приварку анкерных стержней к поз. 83 производить дуговой сваркой многослойным кольцевым швом ($h_ш$ = 6мм) электродами типа Э50А-Ф

ТК	Железобетонные плиты покрытий размером 1,5×6м	Серия 1.465-7
1573	Закладная деталь М10	Вып. 3 Часть 2 Лист 28

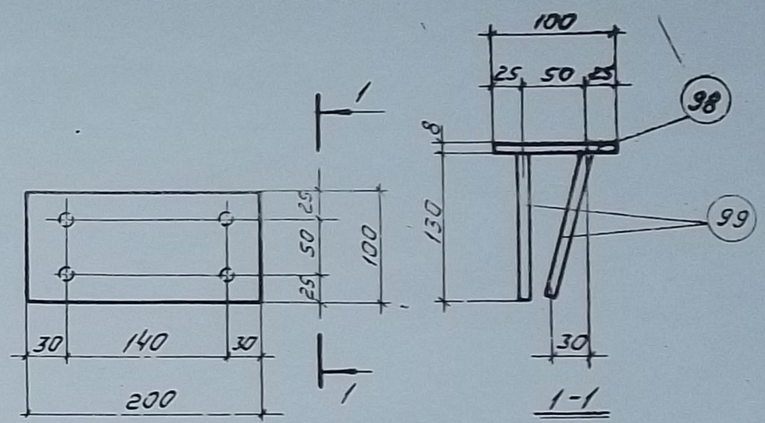

М11

Спецификация и выборка стали на одно изделие

Марка изделия	Н поз.	Ф или сечение мм	Длина мм	Кол-во шт.	Выборка стали Ф или сечение мм	Общая длина м	Масса кг
М11	98	-110×8	200	1	-100×8	0,2	1,3
	99	10AIII	130	4	10AIII	0,5	0,3
						Итого	1,6

Примечание.
Соединение анкерных стержней с поз. 98 выполнять автоматической сваркой под флюсом. Допускается производить приварку дуговой сваркой многослойным кольцевым швом ($h_ш$ = 6мм) электродами типа Э50А-Ф.

12597-02

ТК	Железобетонные плиты покрытий размером 1,5×6м.	Серия 1.465-7
1573	Закладная деталь М11	Вып. 3 Часть 2 Лист 29